ghostONE

Návod na obsluhu - Slovensky

Autorské práva a ochranné známky

Autorské práva 2024 eSystems MTG GmbH

Všetky práva vyhradené.

Možnosti doručenia a technické zmeny vyhradené.

Všetky použité názvy hardvérov a softvérov sú obchodné názvy a/alebo ochranné známky príslušných spoločností.

Vydanie: 03/2024

Revízia: 3.0

Obsah

1 Úvod ***6***
1.1 Zamýšľané použitie *6*
1.2 Koncept dokumentácie a cieľová skupina *6*
1.3 Autorské práva *7*
1.4 Právne upozornenia *8*
1.5 Zobrazovacie prostriedky *9*

2 Zabezpečenie ***10***
2.1 Bezpečnostné symboly *10*
2.2 Určené použitie *11*
2.3 Bezpečnostné pokyny pre prevádzku *11*

3 Prehľad produktu ***13***
3.1 Konštrukcia *13*
3.2 Funkcie *14*
3.3 Rozsah dodávky *17*
3.4 Prístupové údaje *18*
3.5 Webová aplikácia k zariadeniu Wallbox *20*

4 Predný panel ***21***
4.1 Predný panel *21*
4.2 Zobrazovacie a ovládacie prvky *22*

5 Montáž a inštalácia ***26***
5.1 Upevnenie zámku/plomby (voliteľné) *26*

6 Uvedenie do prevádzky a konfigurácia ***28***
6.1 Pripojenie k zariadeniu Wallbox prostredníctvom webovej aplikácie *28*
6.2 Konfigurácia sieťových nastavení Wallboxu *29*
6.2.1 Ethernet *29*
6.2.2 Prístupový bod WLAN *30*

6.2.3 Klient WLAN ... 32
6.2.4 LTE ... 33
6.3 Overenie na zariadení Wallbox ... 34
7 Prevádzka ... 36
7.1 Prihlásenie/odhlásenie ... 36
7.2 Informácie o prehľade ... 37
7.3 Nabíjanie vozidla ... 38
7.3.1 Spustenie nabíjania ... 38
7.3.2 Nabíjanie s čipom RFID ... 40
7.3.3 Pozastavenie nabíjania ... 41
7.3.4 Ukončenie nabíjania ... 41
7.3.5 Konfigurácia pripojenia PLC k vozidlu ... 42
7.3.6 Informácie o nabíjaní a nastaveniach ... 43
7.4 1-/3-fázové spínanie ... 43
7.5 Aktivácia/deaktivácia funkcie Free-Charging (nabíjanie bez overenia) ... 44
7.6 Správa zoznamu uvoľnenia ... 44
7.6.1 Pridanie čipu RFID do zoznamu uvoľnenia ... 45
7.6.2 Zmena označenia čipu RFID v zozname uvoľnenia ... 46
7.6.3 Odstránenie čipu RFID zo zoznamu uvoľnenia ... 46
7.7 Správa nastavení OCPP ... 46
7.7.1 Spojenie zariadenia Wallbox prostredníctvom OCPP ... 46
7.8 Správa funkcií Smart-Charging/Smart-Home ... 48
7.8.1 Konfigurácia zariadenia Wallbox pre systém EMS Smart Home prostredníctvom EEBUS ... 48
7.9 Konfigurácia všeobecných nastavení ... 49
7.9.1 Aktivácia/deaktivácia režimu úspory energie ... 49
7.9.2 Nastavenie jasu LED diód ... 50
7.9.3 Zmeniť heslo ... 50
7.9.4 Nastavenie jazyka ... 51
7.9.5 Zobrazenie systémových nastavení ... 51
7.9.6 Nastavenie jednotiek ... 52
7.9.7 Konfigurácia blokovania/odblokovania zásuvky ... 53

7.9.8 Aktivácia/deaktivácia monitorovania uzemnenia *53*
7.9.9 Zobrazenie stavu elektromera *53*
7.10 Reštartovanie Wallboxu *54*
7.11 Obnoviť na továrenské nastavenia(Factory-Reset) *54*
7.12 Aktualizácia softvéru *55*
7.12.1 Informácie o aktualizáciách softvéru *55*
7.12.2 Manuálna aktualizácia softvéru *57*
7.12.3 Vykonanie automatickej aktualizácie softvéru *57*
7.12.4 Vykonanie lokálnej aktualizácie softvéru *57*

8 Servis a čistenie *59*
8.1 Vykonávanie opakovaných kontrol *59*
8.2 Wallbox čistenie *61*

9 Riešenie problémov *62*
9.1 Vykonanie autotestu *62*
9.2 Rozpoznanie a odstránenie chýb *62*
9.2.1 Odstránenie chyby *63*
9.2.2 Kódy chyby *64*
9.3 Uvedenie núdzových opatrení *92*

10 Vyradenie z prevádzky a demontáž *93*

11 Skladovanie *94*

12 Likvidácia *95*

13 Technické údaje *96*

14 Odborné termíny *101*

15 Kľúčové slová *104*

1 Úvod

1.1 Zamýšľané použitie

Zariadenie ghostONE je sieťovo kompatibilné Wallbox. Slúži na nabíjanie elektrických vozidiel, ktoré spĺňajú všeobecne platné normy a usmernenia pre elektrické vozidlá.

Zariadenie je určené na stacionárne použitie vo vnútorných a vonkajších priestoroch a v súkromných a poloverejných priestoroch na prevádzku v rámci definovaných špecifikácií pre elektrickú a enviromentálnu oblasť, pozrite *Technické údaje*.

Zariadenie Wallbox sa smie prevádzkovať len v súlade so všetkými vnútroštátnymi predpismi platnými v mieste použitia.

Zariadenie Wallbox je k dispozícii s nasledujúcimi voliteľnými funkciami:

- LTE
- S nabíjacím káblom alebo zásuvkou
- S elektromerom podľa smernice MID alebo
- S elektromerom kompatibilným s normou MID a kompletným zariadením kompatibilným s nemeckým zákonom o kalibrácii

1.2 Koncept dokumentácie a cieľová skupina

Dokumentácia k zariadeniu Wallbox obsahuje tieto návody:

Typ návodu	Obsah	Cieľová skupina
Návod na obsluhu	Opisuje konfiguráciu a obsluhu zariadenia Wallbox prostredníctvom predného panela a webovej aplikácie, ako aj celý životný cyklus zariadenia Wallbox	Používateľ/prevádzkovateľ. Výnimkou sú deti alebo osoby, ktoré nedokážu primerane posúdiť nebezpečenstvá pri manipulácii so zariadením Wallbox.

Typ návodu	Obsah	Cieľová skupina
Návod na montáž a inštaláciu	Opisuje mechanickú a elektrickú inštaláciu zariadenia Wallbox. Pracovné kroky opísané v tomto návode smie realizovať len kvalifikovaný personál.	Odborní elektrikári a špecializované spoločnosti schválené prevádzkovateľom siete, ktorí boli poverení montážou a uvedením zariadenia Wallbox do prevádzky.
Quick Start Guide	Opisuje najbežnejšie typy použitia po montáži.	Používateľ/prevádzkovateľ. Výnimkou sú deti alebo osoby, ktoré nedokážu primerane posúdiť nebezpečenstvá pri manipulácii so zariadením Wallbox.

ⓘ Pokyn

Kvôli ľahšej čitateľnosti sa pre niektoré skupiny osôb používa len mužský rod, napr. „používateľ". Pod týmto pojmom sa rozumejú osoby (m/ž/d), napr. „používateľ (m/ž/d)".

Uchovanie dokumentácie

- Dokumentácia sa musí uchovať a pri predaji odovzdať novému majiteľovi.

1.3 Autorské práva

© 2024 - Tento návod na obsluhu obsahuje materiál, ktorý je majetkom spoločnosti eSystems MTG GmbH. Všetky práva vyhradené.

Tento dokument sa nesmie meniť, reprodukovať, spracovávať ani odovzdávať v akejkoľvek forme alebo akýmikoľvek prostriedkami, vcelku ani po častiach, bez predchádzajúceho písomného súhlasu spoločnosti eSystems MTG GmbH.

ⓘ Pokyn

Softvér Wallbox používa komponenty softvéru s otvoreným zdrojovým kódom: ich názov, model licencie, číslo verzie a opis sa tiež podrobne uvádzajú v informáciách o autorských právach webovej aplikácie.

1.4 Právne upozornenia

Poznámky k používaniu webovej aplikácie

ⓘ Pokyn

Podmienky používania webovej aplikácie a spracúvania osobných údajov nájdete v podmienkach používania webovej aplikácie.

Zhoda s kalibračnými predpismi (platí len pre Nemecko)

Výrobca počas výroby umiestňuje v oblasti merača pečate výrobcu, ktorá je v súlade s kalibračným predpisom. Zaisťuje, aby bolo možné rozpoznať akúkoľvek manipuláciu s kabelážou alebo zabudovaným elektromerom. Pečať výrobcu sa nesmie počas používania zariadenia Wallbox odstrániť ani poškodiť.

Poškodenie kalibračnej pečate výrobcu alebo poškodenie či odstránenie pečate prevádzkovateľa vedie k okamžitému ukončeniu platnosti zhody zariadenia Wallbox s kalibračnými predpismi bez ohľadu na uplynutie zákonnej lehoty pre kalibračné kontroly. Prevádzkovateľ je oprávnený pripevniť novú pečať prevádzkovateľa.

Ak je porušená pečať výrobcu, je zakázané umiestniť novú pečať bez dohľadu kalibračného orgánu alebo jeho zástupcu.

- Dodržiavajte lehoty pre kalibračné kontroly elektromerov.

Pečať výrobcu

V priloženej prílohe sú uvedené príklady neporušených alebo poškodených pečatí výrobcu.

Pečať prevádzkovateľa

Pečať prevádzkovateľa upevňuje montážna firma na skrutku na kryte po montáži zariadenia Wallbox, pozrite návod na montáž a inštaláciu.

Nálepka s QR kódom (ak je súčasťou dodávky)

Nálepku s QR kódom upevňuje montážna firma na na bočnú stranu zariadenia Wallbox po dokončení montáže zariadenia Wallbox, pozrite návod na montáž a inštaláciu.

1.5 Zobrazovacie prostriedky

Používajú sa tieto zobrazovacie prostriedky:

Zobrazovacie prostriedky	Význam
Tučné písmo v rámci súvislého textu	Texty z webovej aplikácie
Kurzíva modrou farbou	Odkaz na súvisiacu tému.
▪	Pokyny na činnosť, ktorá sa musí vykonať.
1.	Pokyny na činnosť sú očíslované, keď po sebe nasleduje niekoľko krokov.

Snímky obrazovky

Snímky obrazovky čiastočne závisia od systému, z tohto dôvodu sa nemusia vo všetkých detailoch zhodovať s verziou vo vašom systéme. Aj pri ponukách a ich príkazoch sa môžu objaviť rozdiely podmienené systémom.

2 Zabezpečenie

2.1 Bezpečnostné symboly

V tomto návode sa uvádzajú varovné pokyny pred postupnosťou činností, ktoré môžu viesť k poraneniu osôb alebo poškodeniu majetku. Je potrebné dodržiavať opísané opatrenia na odvrátenie nebezpečenstva.

Štruktúra varovných pokynov

⚠SIGNÁLNE SLOVO

Príčina nebezpečenstva

Náprava

- Činnosť 1
- Činnosť 2

- Varovná značka upozorňuje na nebezpečenstvo.
- Signálne slovo označuje závažnosť nebezpečenstva.
- Príčina nebezpečenstva označuje druh a zdroj nebezpečenstva.
- Náprava označuje spôsob, ako sa vyhnúť nebezpečenstvu.

Význam symbolov

⚠NEBEZPEČENSTVO

Nebezpečná situácia, pri ktorej dôjde k úmrtiu alebo vážnemu telesnému poraneniu, ak sa jej nezabráni.

⚠VAROVANIE

Nebezpečná situácia, pri ktorej môže dôjsť k úmrtiu alebo vážnemu telesnému zraneniu, ak sa jej nezabráni.

⚠ UPOZORNENIE

Nebezpečná situácia, ktorá môže mať za následok ľahké alebo stredne vážne poranenia, ak sa jej nezabráni.

POZOR

Môže dôjsť k poškodeniu majetku.

ⓘ Pokyn

Užitočné rady a odporúčania, ako aj informácie pre účinnú a bezproblémovú prevádzku.

2.2 Určené použitie

Zariadenie ghostONE je sieťovo kompatibilné Wallbox. Slúži na nabíjanie elektrických vozidiel, ktoré spĺňajú všeobecne platné normy a usmernenia pre elektrické vozidlá.

Zariadenie je určené na stacionárne použitie vo vnútorných a vonkajších priestoroch a v súkromných a poloverejných priestoroch na prevádzku v rámci definovaných špecifikácií pre elektrickú a enviromentálnu oblasť, pozrite *Technické údaje*.

Zariadenie Wallbox sa smie používať len ako kombinácia napájacieho kábla, riadiacej jednotky a nabíjacieho kábla.

Akékoľvek iné použitie nie je zamýšľané.

Nestacionárna prevádzka zariadenia Wallbox je zakázaná.

Okrem toho nie je povolené:

- mechanické alebo elektrické úpravy na zariadení Wallbox, s výnimkou tých, ktoré sú opísané v tomto návode,
- používanie prídavných pomôcok, ako sú viacnásobné zásuvky alebo bubny s káblami.

ⓘ Pokyn

Informácie o tom, či sa s vozidlom smie používať 1/3-fázový spínač, nájdete v dokumentácii výrobcu vozidla alebo ich získate od výrobcu vozidla.

2.3 Bezpečnostné pokyny pre prevádzku

- Chráňte pred priamymi poveternostnými vplyvmi.
- Nejazdite cez nabíjacie káble ani ich neskrúcajte.
- Zariadenie Wallbox prevádzkujte výhradne stacionárne.
- Počas prevádzky nepoužívajte predlžovacie káble, bubny s káblami, viacnásobné zásuvky ani adaptéry.
- Nevkladajte žiadne predmety do zariadenia Wallbox.
- Neumiestňujte žiadne predmety na zariadenie Wallbox.

- Zabráňte kontaktu zariadenia Wallbox s tekutinami.
- Pozorne a úplne si prečítajte návod na použitie a dodržiavajte varovné upozornenia.
- Dodržiavajte obmedzenia a predpisy špecifické pre danú krajinu.
- Návod na obsluhu uchovávajte na ľahko prístupnom mieste pre obsluhu/používateľa.
- Používajte výhradne určené príslušenstvo.
- Dodržiavajte podmienky okolia a skladovania, pozrite si časť *Technické údaje*.
- Zariadenie Wallbox neolepujte ani neobložte predmetmi.
- Neodstraňujte, nemanipulujte ani neobchádzajte plombu ani zámok výrobcu.
- Osoby s kardiostimulátorom musia zachovávať vzdialenosť minimálne 60 cm od skenera RFID, ktorý je rozpoznateľný podľa symbolu na prednom paneli, a používatelia defibrilátorov musia zachovávať vzdialenosť minimálne 40 cm.
- Pri 1-fázovej prevádzke musí byť zaručená symetrická sieťová prevádzka. Podrobné požiadavky týkajúce sa predpisov pre nesymetrické zaťaženie nájdete v príslušných požiadavkách špecifických pre jednotlivé krajiny. Pozrite si návod na montáž a inštaláciu, „Nastavenie nabíjacieho prúdu".

ⓘ Pokyn

eSystems MTG GmbH preberá zodpovednosť len za stav zariadenia Wallbox pri doručení a za práce, ktoré vykonáva odborný personál poverený spoločnosťou eSystems. Uplatňuje sa zmluvná záručná doba.

3 Prehľad produktu

3.1 Konštrukcia

Zariadenie ghostONE je zostavené nasledovne:

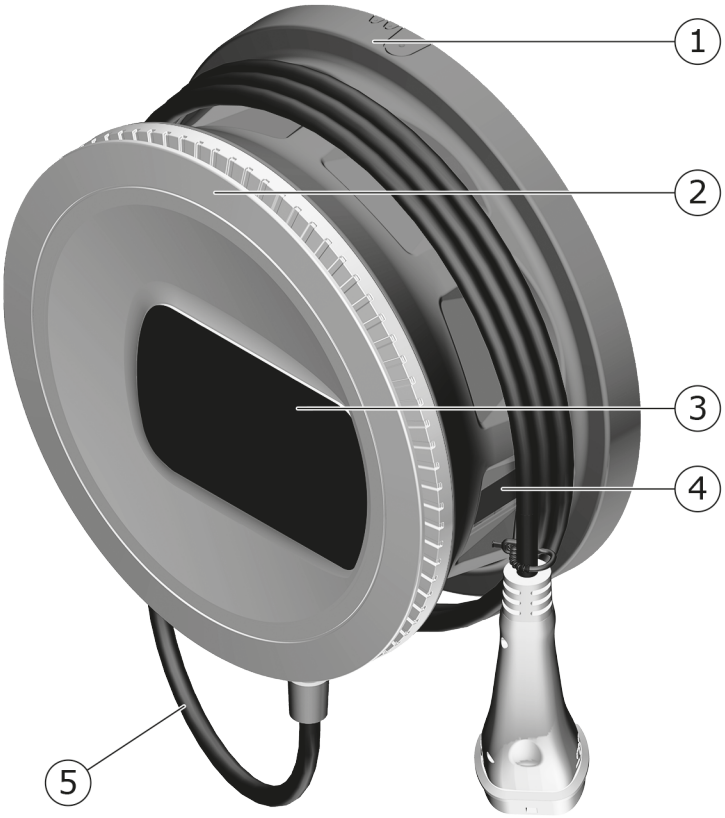

Obr. 1: Konštrukcia (verzie s pevne pripojeným nabíjacím káblom)

1	Kryt
2	Ozdobný panel
3	Predný panel
4	Elektromer (voliteľne)
5	Nabíjací kábel

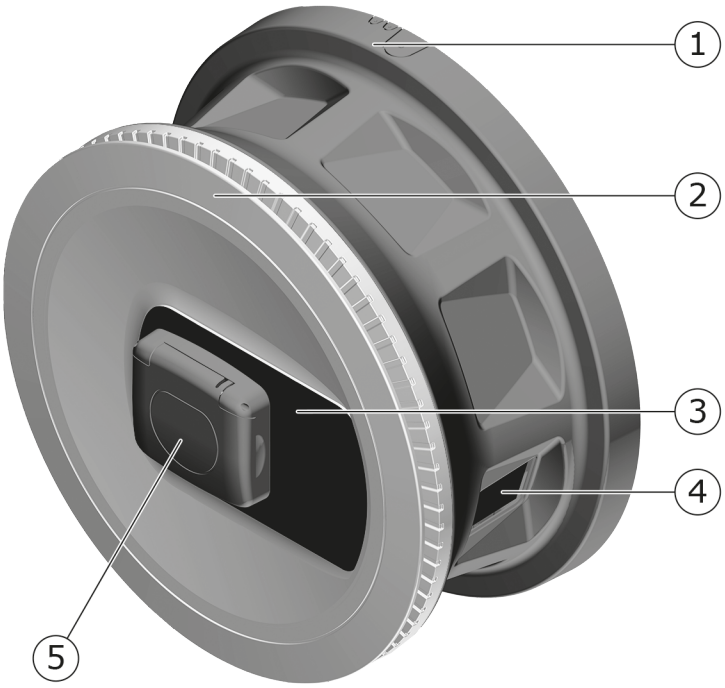

Obr. 2: Konštrukcia (verzia so zásuvkou)

1	Kryt
2	Ozdobný panel
3	Predný panel
4	Elektromer (voliteľne)
5	Zásuvka typu 2

ⓘ Pokyn

Informácie o prednom paneli nájdete v časti *Predný panel*.

3.2 Funkcie

ⓘ Pokyn

Informácie o tom, či sa s vozidlom smie používať 1/3-fázový spínač, nájdete v dokumentácii výrobcu vozidla alebo ich získate od výrobcu vozidla. Pozrite si časť *Technické údaje*.

AC zariadenie ghostONE je kompatibilné so sieťou a ponúka tieto funkcie:

Funkcia	Opis
Inteligentné funkcie nabíjania	• Inteligentné nabíjanie Smart-Charging prostredníctvom normy ISO 15118 • EEBUS
Rozhrania pre diaľkové ovládanie	• Webová aplikácia
	• Backendový server cez OCPP 1.6
	• Backendový server cez OCPP 2.0.1 (cez budúcu aktualizáciu softvéru)
Overovanie a autorizácia	• Plug & Charge
	• Autocharge
	• Free-Charging
	• RFID
	• Webová aplikácia
	• Na diaľku cez OCPP
Pripojenie	• Ethernet
	• Prístupový bod WLAN
	• Klient WLAN
	• LTE (voliteľne)

Meranie spotreby	• integrované
	• voliteľne
	  ◦ S elektromerom podľa smernice MID alebo
	  ◦ s elektromerom kompatibilným s normou MID a kompletným zariadením kompatibilným s nemeckým zákonom o kalibrácii

Zariadenie na monitorovanie jednosmerného chybového prúdu (RDC-DD)	• DC 6 mA
Aktualizácie softvéru	• Lokálna aktualizácia zo sieťového servera
	• Aktualizácia cez OCPP
	• Aktualizácia over-the-air špeciálnym serverom na prevzatie

Typový štítok

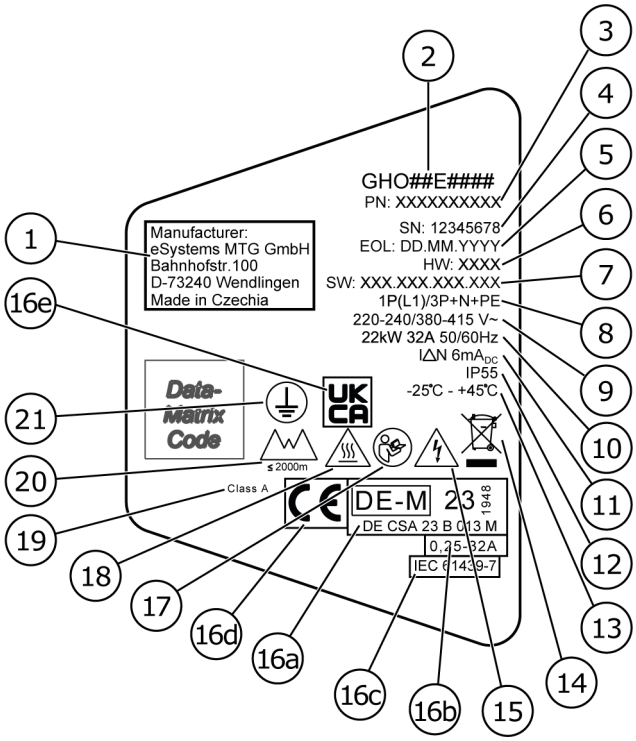

Obr. 3: Typový štítok (príklad)

1	Výrobca
2	Názov modelu
3	Číslo dielu
4	Sériové číslo
5	Dátum výroby
6	Stav hardvéru
7	Verzia softvéru
8	Výkon a menovitý prúd -> typ pripojenia
9	Sieťové napätie
10	Výkon a menovitý prúd a sieťová frekvencia
11	Zariadenie na monitorovanie jednosmerného chybového prúdu (RCD-DD)
12	Ochrana proti cudzím telesám (trieda ochrany IP)
13	Okolitá teplota
14	Pokyny na likvidáciu, pozrite si tiež časť *Likvidácia*

15	Varovanie pri nesprávnom používaním: Nebezpečenstvo elektrického napätia
16a	Údaje v súlade s certifikátom kalibračného zákona zariadenia Wallbox
16b	Menovitý prúdový rozsah elektromera
16c	Údaj v súlade so smernicou EÚ 2014/35/EÚ
16d	Údaj v súlade so smernicou EÚ 2014/53/EÚ
16e	Údaj podľa nariadenia Spojeného kráľovstva S.I. 2016 č. 1101
17	Dodržiavajte návod na obsluhu
18	Povrch zariadenia Wallbox sa môže zahrievať
19	Trieda presnosti A
20	Maximálna prevádzková výška
21	Trieda ochrany I

3.3 Rozsah dodávky

ⓘ Pokyn

V rozsahu dodávky sa môže nachádzať viac skrutiek, ako sa vyžaduje.

Komponenty	Počet
Wallbox (pozostáva z krytu, veka, ozdobnej clony)	1
Nabíjací kábel „typ 2“ (voliteľne)	1
Návod na montáž a inštaláciu	1
Stručný návod na použitie	1
List s prístupovými údajmi	1
Šablóna na vŕtanie	1
Čip RFID	2
Pečať používateľa (pre verzie podľa nemeckého zákona o kalibrácii)	2
Doska s priechodkami na vstup kábla KEL-SCDP 40	1
Doska s priechodkami na vstup kábla KEL-DP 20-4-1	1
Závesná skrutka BSCR M8/120	4
Samolepiaci tesniaci disk	4
Podložka ISO 7089 – 8.4	4
Šesťhranná matica M8x9,5	4
Káblové priechodky (nie v prípade verzie so zásuvkou)	1

Komponenty	Počet
Matica káblovej priechodky M25x1,5 (nie v prípade verzie so zásuvkou)	1
Zmršťovacia hadica	1
Odľahčenie od ťahu	1
Skrutka 4x17 (nie v prípade verzie so zásuvkou)	2
Skrutka 5x22 (pre verziu s pevne pripojeným nabíjacím káblom)	4
Skrutka 5x22 (pre verziu so zásuvkou)	7
Skrutka 4x13	1
Nálepka s QR kódom (pre verziu podľa nemeckého zákona o kalibrácii)	1

Kontrola rozsahu dodávky

1. Ihneď po rozbalení skontrolujte, či sa všetky komponenty nachádzajú v rozsahu dodávky a či sú nepoškodené.
2. V prípade poškodenia alebo chýbajúcich komponentov kontaktujte technickú podporu, pozrite zadnú stranu tohto návodu.

3.4 Prístupové údaje

Spolu s Wallbox dostanete list s prístupovými údajmi. Sú v ňom obsiahnuté tieto informácie:

Informácia	Význam
OEM Part Number	Číslo dielu Wallbox.
Serial Number	Sériové číslo Wallbox.
Ethernet MAC Wi-Fi MAC Access Point Wi-Fi MAC Client	Celosvetovo unikátna identifikácia komponentov kompatibilných so sieťou v Wallbox (pripojenie Ethernet, prístupový bod WLAN, pripojenie klienta WLAN).
Wi-Fi SSID	Identifikátor SSID siete WLAN Wallbox. Identifikátor siete WLAN pri doručení obsahuje číselnú postupnosť špecifickú pre prístroj. Používateľ ju môže zmeniť vo webovej aplikácii aplikácii.
Wi-Fi PSK	Sieťový kľúč (heslo) pre prístup k prístupovému bodu WLAN Wallbox

Informácia	Význam
Hostname	Identifikácia Wallbox vo webovej aplikácii ako alternatíva k zadávaniu IP adresy Hostname (Názov hostiteľa) pri doručení obsahuje číselnú postupnosť špecifickú pre prístroj. Používateľ ju môže zmeniť vo webovej aplikácii aplikácii.
Password Standard User	Heslo pre používateľskú rolu standard user, ktoré sa používa pri každodennej prevádzke.
Password Service User	Heslo pre používateľskú rolu service user na použitie pri inštalácii Wallbox a pri nastaveniach systému.
PUK	Osobný kľúč na odblokovanie, ak heslo už nie je známe.
External metering device public key	Len pre verziu podľa nemeckého zákona o kalibrácii na elektronické overovanie prijatých fakturačných údajov.
QR-Code	Ako prístup k zariadeniu Wallbox prostredníctvom webovej aplikácie

ⓘ Pokyn

- Uchovávajte prístupové údaje.
- V prípade straty prístupových údajov alebo poškodenia obálky kontaktujte podporu.

ⓘ Pokyn

- List s prístupovými údajmi a všetky následne upravené prístupové údaje vždy uchovávajte na bezpečnom mieste.

  Pri doručení už zariadenie Wallbox disponuje individuálnymi prístupovými údajmi.

3.5 Webová aplikácia k zariadeniu Wallbox

Webová aplikácia je zostavená nasledovne:

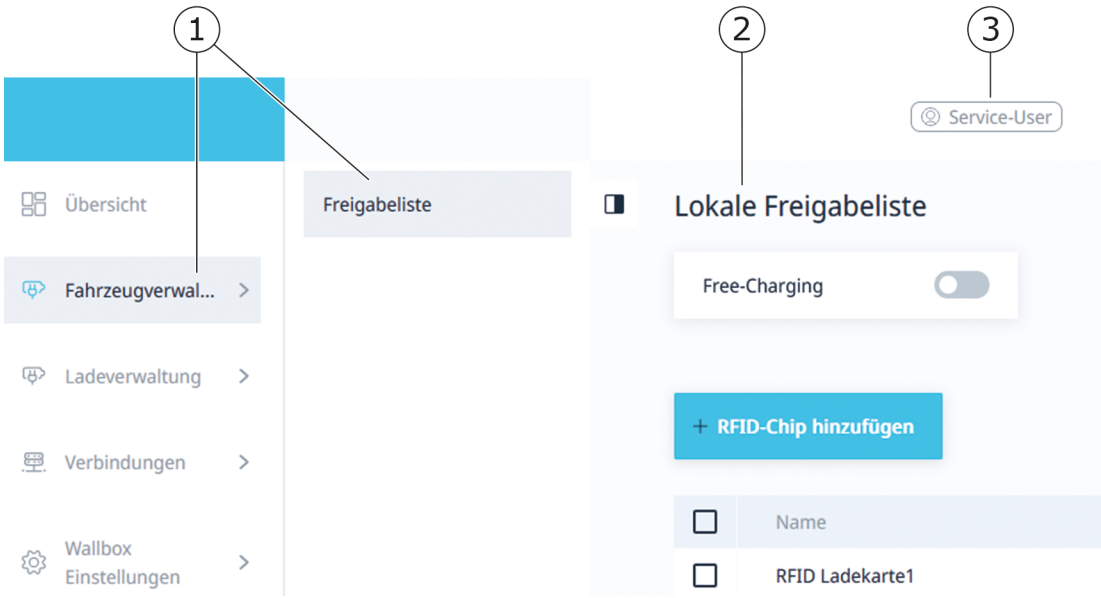

Obr. 4: Štruktúra webovej aplikácie

1	2-úrovňová navigácia
2	Zobrazenie s informáciami alebo možnosťami konfigurácie
3	Titulný riadok s prihlasovacími informáciami

4 Predný panel

4.1 Predný panel

Nasledujúci obrázok ponúka prehľad zobrazovacích a ovládacích prvkov na prednom paneli:

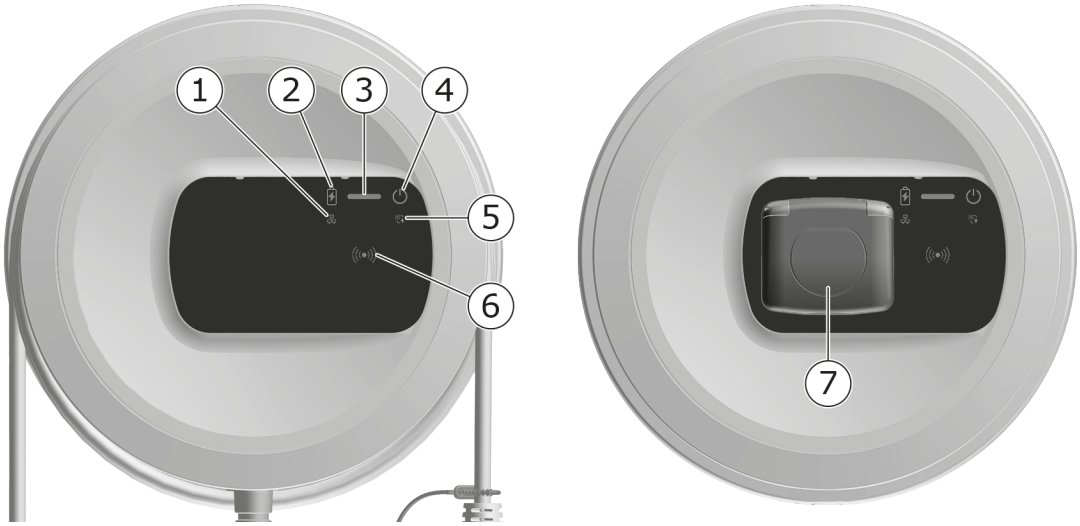

Obr. 5: Prehľad predného panela (vľavo: verzie s trvalo pripojeným nabíjacím káblom a vpravo: verzia so zásuvkou)

1	LED dióda sieťového pripojenia
2	Snímač jasu
3	LED diódy stavu nabíjania
4	LED dióda s tlačidlom stavu prevádzky/chyby
5	LED dióda pre pripojenie k cloudu/Backend
6	Snímač RFID s integrovanou LED diódou
7	Zásuvka pre nabíjací kábel typu 2 (len pre verziu so zásuvkou)

4.2 Zobrazovacie a ovládacie prvky

LED diódy

Na prednom paneli sú dostupné tieto LED diódy, pozrite si tiež *Predný panel*. Zobrazujú sa tieto informácie:

Typ informácie	Farba	Význam
Stav nabíjania	Biela, trvalá	Žiadne vozidlo nie je pripojené alebo vozidlo sa ešte nerozpoznalo.
	Biela, pulzujúca	Pripravuje sa nabíjanie.
	Žltá, pulzujúca	Čaká sa na uvoľnenie nabíjania.
	Zelená, pulzujúca	Vozidlo sa nabíja.
	Zelená, trvalá	Proces nabíjania je ukončený. Pripojenie k backendovému serveru cez OCPP. Nakonfigurované verejné nabíjanie.
	Zelená, blikajúca	Prerušenie nabíjania (napr. pre vozidlá s rozšírenou komunikáciou alebo 1/3-fázovým spínaním).
	Červená	Chyba nabíjania.

Typ informácie	Farba	Význam
Stav prevádzky/chyby		Podrobnejšie informácie nájdete v časti *Kategórie chýb*.
	Biela, trvalá	Zariadenie Wallbox je pripravené na prevádzku (predvolený stav).
	Biela, blikajúca	Aktualizácia softvéru je dostupná.
	Biela, pulzujúca	Aktualizácia softvéru sa vykonáva.
	Modrá, pulzujúca	Obnovenie továrenských nastavení bolo dokončené.
	Modrá	Chyba neprerušuje alebo nebráni nabíjaniu.
	Žltá	Nabíjanie práve nie je možné alebo je prerušené a môže pokračovať po odstránení chyby.
	Červená	Chyba alebo varovanie, ktoré prerušuje nabíjanie a vyžaduje reštart zariadenia Wallbox.
RFID		Predvolený stav: Vyp.
	Biela, blikajúca	Vyžaduje sa čip RFID.
	Biela, pulzujúca	Čip RFID bol rozpoznaný a spustil sa proces čítania/zápisu.
	Zelená (5 sekúnd)	Čip RFID bol úspešne rozpoznaný.
	Červená (2 sekundy)	Čip RFID nebol rozpoznaný alebo zaregistrovaný pre zariadenie Wallbox.
Sieťové pripojenie	Vyp.	Pripojenie nie je aktívne.
	Zelená	Pripojenie je aktívne.
	Žltá, blikajúca	Spojenie sa vytvorí.

Typ informácie	Farba	Význam
Pripojenie k cloudu/Backend	Zelená, trvalá	OCPP je nakonfigurované a dostupné. Pripojenie k backendovému serveru cez OCPP je aktívne. Pri verzii v súlade s nemeckým zákonom o kalibrácii je nakonfigurované aj verejné nabíjanie v súlade s nemeckým zákonom o kalibrácii.
	Vyp.	OCPP nie je nakonfigurované a nie je dostupné. Pri verzii v súlade s nemeckým zákonom o kalibrácii nie je možné verejné nabíjanie v súlade s nemeckým zákonom o kalibrácii.
	Žltá, blikajúca	OCPP je nakonfigurované, ale momentálne sa nedá použiť. Pri verzii v súlade s nemeckým zákonom o kalibrácii nie je možné verejné nabíjanie v súlade s nemeckým zákonom o kalibrácii.

Platné pre verziu podľa nemeckého zákona o kalibrácii

Keď je aktivované verejné nabíjanie v súlade s nemeckým zákonom o kalibrácii, na LCD displeji elektromera sa vždy zobrazí priradené ID paginácie spolu s ostatnými informáciami. ID paginácie je dôležité hlavne na účely fakturácie.

Tlačidlo

Tlačidlo na prednom paneli ponúka tieto funkcie:

Obsluha	Význam
▪ Stlačte tlačidlo na 8 sekúnd.	Zariadenie Wallbox reštartujte (Power-on-Reset).
▪ Krátko stlačte tlačidlo.	Ukončite režim úspory energie.

Senzor RFID

Senzor RFID umožňuje nasledujúce procesy čítania a zápisu z/do čipov RFID používateľa:

- Registrácia čipu RFID pre procesy nabíjania.
- Autorizácia nabíjania prostredníctvom registrovaného čipu RFID

Zásuvka

ⓘ Pokyn

Zásuvka je k dispozícii v závislosti od verzie.

Predný panel obsahuje zásuvku typu 2 podľa normy IEC 62196. Zásuvku je možné zablokovať a odblokovať, pozrite si časť *Konfigurácia blokovania/odblokovania zásuvky*.

- Používajte výhradne príslušnú zásuvku:

Typ napájania	AC
Norma	EN 62196-2
Forma konštrukcie	Typ 2
Typ zástrčky	Zástrčka a zásuvka
Rozsah napätia	≤ 480 V RMS
Označenie	C

5 Montáž a inštalácia

ⓘ Ďalšia informácia

Podrobné informácie o montáži a inštalácii Wallbox, nájdete v návode na montáž a inštaláciu.

5.1 Upevnenie zámku/plomby (voliteľné)

1. Odstránenie ozdobného panela: Uvoľnite skrutku (4x13) na upevnenie ozdobného panela zdola.

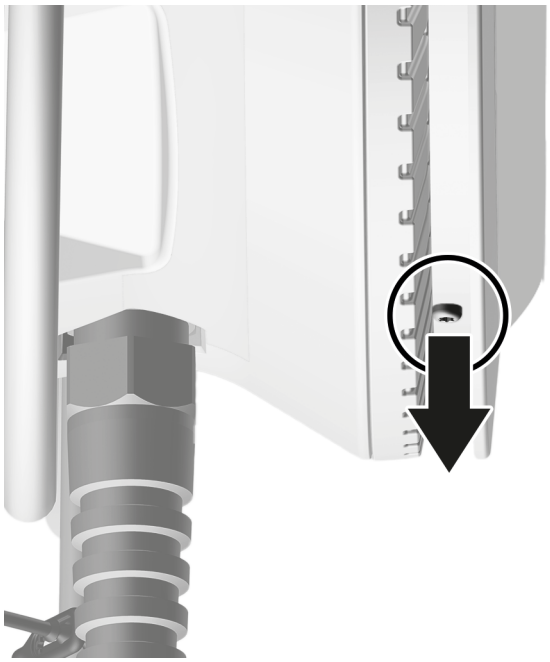

2. Odmontujte kryt (1) a uvoľnite horný ozdobný panel zo zaisťovacích hákov (2).

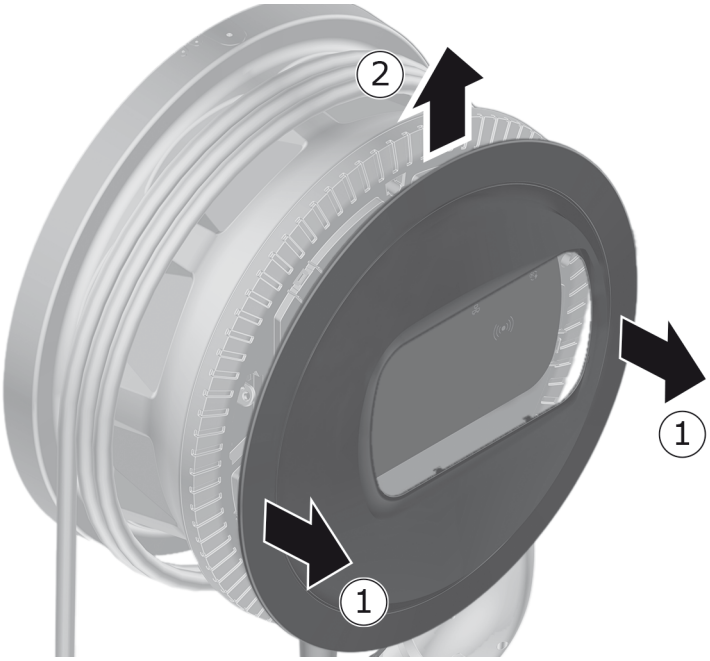

3. Odstráňte zámok/plombu z háku alebo ho pripevnite na hák.

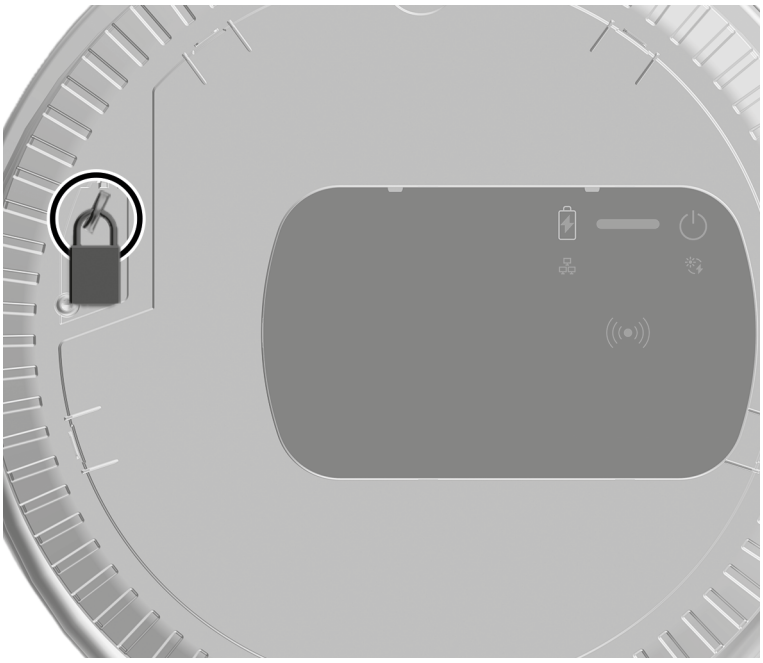

6 Uvedenie do prevádzky a konfigurácia

ⓘ Používateľské roly

Ak chcete vykonať nastavenia pri inštalácii zariadenia Wallbox a systémové nastavenia na zariadení Wallbox, musíte byť prihlásení ako service user (servisný používateľ). Takéto nastavenia sú označené ako „Len pre service user" (servisný použíateľ).

Používateľská rola standard user (Štandardný používateľ) je určená na používanie pri každodennej prevádzke zariadenia Wallbox.

6.1 Pripojenie k zariadeniu Wallbox prostredníctvom webovej aplikácie

ⓘ Pokyn

Pri vyvolaní webovej aplikácie môže webový prehliadač vydať varovanie, že stránka predstavuje bezpečnostné riziko alebo že nie je možné vytvoriť bezpečné pripojenie (v závislosti od prehliadača). V závislosti od webového prehliadača je možné použiť náhľad „rozšírené" na autorizáciu prístupu k webovej aplikácii pomocou ďalšieho tlačidla alebo odkazu.

1. Pripravte si list s prístupovými údajmi.
2. Vyhľadajte zoznam dostupných zariadení WLAN na prenosnom počítači, tablete alebo smartfóne.
3. Zo zoznamu dostupných zariadení Wi-Fi zvoľte zariadenie Wallbox s označením Wi-Fi (SSID) z listu s prístupovými údajmi.
4. Vytvorte spojenie s vybraným zariadením Wallbox.

   Ak sa nepodarilo vytvoriť spojenie, pozrite si Návod na montáž a inštaláciu, „Uvedenie do prevádzky, Nie je vytvorené spojenie s webovou aplikáciou cez WLAN".
5. Zadajte heslo WLAN zariadenia Wallbox (sieťový kľúč) z listu s prístupovými údajmi.
6. Po úspešnom pripojení k prístupovému bodu Wi-Fi otvorte webový prehliadač.
7. Do riadku s adresou zadajte názov hostiteľa zariadenia Wallbox z listu s prístupovými údajmi.

Vo webovej aplikácii sa zobrazí zobrazenie prihlásenia s možnosťou na prihlásenie.

ⓘ Pokyn

Ak nie je otvorená webová aplikácia, namiesto mena hostiteľa zadajte do webového prehliadača alternatívne IP adresu zariadenia Wallbox 10.0.2.1. Pripojenie cez Ethernet nájdete v časti *Ethernet*.

8. Ako používateľskú rolu vyberte možnosť standard user (Štandardný používateľ).

   ⓘ Pokyn

   Systémové nastavenia je možné vykonať len ako service user (Servisný používateľ).

9. Zadajte heslo pre standard user (Štandardný používateľ) (z listu s prístupovými údajmi).

Po úspešnom prihlásení sa zobrazí **Prehľad**.

6.2 Konfigurácia sieťových nastavení Wallboxu

6.2.1 Ethernet

ⓘ Len pre service user (Servisný používateľ)

ⓘ Predpoklad

Na pripojenie zariadenia Wallbox cez Ethernet sa musí nainštalovať ethernetový kábel. Pozrite si návod na montáž a inštaláciu.

1. Pripojte zariadenie Wallbox k sieti pomocou vhodného ethernetového kábla.

   Zariadenie Wallbox možno tiež pripojiť priamo k mobilnému koncovému zariadeniu prostredníctvom siete Ethernet.

   Prípadne skontrolujte konfiguráciu siete, ak to použitý spínač vyžaduje pre nových účastníkov siete.

2. Otvorte vybraný webový prehliadač a pripojte zariadenie Wallbox prostredníctvom názvu hostiteľa.
3. Prihláste sa do webovej aplikácie ako service user (Servisný používateľ).
4. V navigácii vyberte možnosť **Pripojenia**, **Ethernet**. Zobrazí sa zobrazenie **Ethernet**, ako aj príslušná adresa MAC.

5. Aktivácia/deaktivácia **automatického pridel'ovania adries (DHCP)**. Len ak je deaktivované **automatické pridel'ovanie adries (DHCP)**, môžete zadávať adresy IPv4 alebo IPv6. V opačnom prípade sa len zobrazia tieto adresy.
6. Za účelom konfigurácie adresy IPv4 zadajte tieto údaje:

   adresu IPV4, **masku podsiete IPV4**, **bránu IPV4**
7. Za účelom konfigurácie adresy IPv6 zadajte tieto údaje:

   adresu IPV6, **dĺžka prefixu IPV6**, **bránu IPV6**
8. Prípadne zmeňte názov hostiteľa zariadenia Wallbox a predvolenú **adresu servera DNS**.
9. Ak chcete prevziať zmenené nastavenia, vyberte položku **Pripojiť Ethernet**. Ak sa to podarí, zobrazí sa hlásenie **Prevzatá zmen**.

Nie je vytvorené pripojenie k webovému prehliadaču pomocou ethernetového kábla

Ak sa nepodarilo vytvoriť spojenie, skontrolujte nasledujúce:

1. Skontrolujte, či je zariadenie Wallbox pripojené k sieťovému spínaču alebo vhodne nakonfigurovanému počítaču a či je aktívne a nezobrazuje chybu.
2. Na zobrazení sieťového prostredia skontrolujte, či je zobrazené Wallbox.
   - **Prípadne reštartujte spínač alebo prenosný počítač.**
   - Skontrolujte kábel alebo ho odpojte a znova pripojte.
   - Prípadne sa obráťte na správcu siete.
3. Pri pripájaní prostredníctvom názvu hostiteľa dávajte pozor na presné písanie.

6.2.2 Prístupový bod WLAN

Zariadenie Wallbox ponúka hotspot Wi-Fi na priame bezdrôtové pripojenie bez ďalších sieťových zariadení. Cez toto pripojenie je možné pristupovať k webovej aplikácii zariadenia Wallbox.

ⓘ Pokyn

Uvoľnené sú len tie kanály WLAN, ktoré sú povolené podľa rozpoznávania krajiny.

Prístupový bod WLAN môže ostať aktívny aj v režime klienta.

Ak je hotspot WLAN deaktivovaný, prístup k zariadeniu Wallbox už nie je možný, ak zariadenie Wallbox nie je pripojené ku WLAN klienta alebo sieti Ethernet. Opätovná aktivácia je potom možná len obnovením výrobných nastavení Factory-Reset, pozri Návod na montáž a inštaláciu, „Obnovenie výrobných nastavení zariadení Wallbox pomocou otočného spínača".

1. Pripojenie cez prístupový bod WLAN
   1. Pripravte si list s prístupovými údajmi, pozrite *Prístupové údaje*.
   2. Vyhľadajte zoznam dostupných zariadení WLAN na mobilnom koncovom zariadení.
   3. Zo zoznamu dostupných zariadení Wi-Fi zvoľte zariadenie Wallbox s označením Wi-Fi (SSID) z listu s prístupovými údajmi.

      Vytvorte spojenie s vybraným zariadením Wallbox.
   4. Ak sa nepodarilo vytvoriť spojenie, pozrite *Nie je vytvorené spojenie s webovou aplikáciou cez sieť WLAN*.
   5. Zadajte heslo WLAN zariadenia Wallbox (sieťový kľúč) z listu s prístupovými údajmi.
   6. Po úspešnom vytvorení spojenia otvorte webový prehliadač.
   7. Do riadku s adresou zadajte názov hostiteľa zariadenia Wallbox z listu s prístupovými údajmi.

      Prehľad pre prístup hosťa sa zobrazí vo webovej aplikácii s možnosťou prihlásenia, pozrite *Overenie na zariadení Wallbox*.

      ⓘ Pokyn

      Ak nie je otvorená webová aplikácia, namiesto mena hostiteľa zadajte do webového prehliadača alternatívne IP adresu zariadenia Wallbox 10.0.2.1.

      Nie je vytvorené spojenie s webovou aplikáciou cez sieť WLAN

      Ak sa nepodarilo vytvoriť spojenie, skontrolujte tieto kroky:

      1. Pracujte bližšie pri zariadení Wallbox.

         Mobilné koncové zariadenie nesmie byť príliš ďaleko od zariadenia Wallbox, keďže modul WLAN zariadenia Wallbox má len obmedzený dosah.

2. Skontrolujte modul WLAN mobilného koncového zariadenia, ako aj pripojenie k sieti alebo internetu.
3. Skontrolujte bezpečnostné nastavenia mobilného koncového zariadenia (napr. bránu firewall, nastavenia siete).

   Pri výzve potvrďte Wallbox, že je dôveryhodné zariadenie.
4. Dávajte pozor na presné písanie (veľké a malé písmená) prístupových údajov (heslo a názov hostiteľa Hostname).

2. Prihlásenie sa na webovej aplikácii.
3. V navigácii vyberte možnosť **Pripojenia**, **Prístupový bod**. Zobrazenie **Prístupový bod** sa zobrazí.
4. V prípade potreby aktivujte možnosť **Prístupový bod**.
5. Zadajte možnosť **SSID** a **Sieťový kľúč (heslo)**.
6. Aktivujte **WPA2** (predvolené nastavenie) alebo **WPA3**.
7. Potvrďte tlačidlom **Uložiť**.

6.2.3 Klient WLAN

ⓘ Len pre service user (Servisný používateľ)

ⓘ Pokyn

Prístupový bod WLAN môže ostať aktívny aj v režime klienta.

ⓘ Pokyn

Ako WLAN klienta je zariadenie Wallbox integrované do miestnej siete. Prostredníctvom tejto siete je potom možné pristupovať k zariadeniu Wallbox.

ⓘ Pokyn

Zariadenie Wallbox je už vybavený interným firewallom a bezpečnostnými mechanizmami pre sieťovú komunikáciu so základom na IP.

- Zariadenie Wallbox inštalujte len do súkromných sietí a používajte firewall aj tam.
- Na zabezpečenie pripojenia k sieti WLAN použite buď protokol WPA2 (predvolený) alebo WPA3.

  V sieti WLAN nie je možná prevádzka s nešifrovanými protokolmi alebo protokolmi, ktoré už nespĺňajú aktuálny bezpečnostný štandard, ako WEP.

Výber rozpoznanej siete

Ak chcete pripojiť zariadenie Wallbox ako klient k inej sieti WLAN, vyberte sieť nasledovne:

1. Prihlásenie sa na webovej aplikácii.
2. V navigácii vyberte možnosť **Pripojenia**, **WLAN**. Zobrazí sa zobrazenie **Pripojenia WLAN** so všetkými dostupnými sieťami WLAN zoradenými podľa intenzity signálu WLAN.
3. Vyberte šípku doprava pre jednu z rozpoznaných sietí a zadajte príslušný **sieťový kľúč (heslo)**.
4. Potvrďte možnosťou **Pripojiť WLAN**.

Alternatívne pre siete, ktoré z bezpečnostných dôvodov nevysielajú SSID, a preto sa nezobrazujú v zozname rozpoznaných sietí:

1. Ak chcete pridať sieť WLAN, v zobrazení **Pripojenie WLAN** vyberte možnosť **Pridať sieť WLAN**.
2. Zadajte príslušný **SSID** a **Sieťový kľúč (heslo)**.
3. Potvrďte možnosťou **Pripojiť WLAN**.

Odpojenie spojenia WLAN

1. V navigácii vyberte možnosť **Pripojenia**, **WLAN**.
2. V zobrazení **Pripojenie WLAN** pre pripojenú sieť WLAN vyberte možnosť **Odpojiť pripojenie**.

6.2.4 LTE

ⓘ Len pre service user (Servisný používateľ)

ⓘ Pokyn

Táto funkcia je k dispozícii pre vybrané verzie zariadenia Wallbox.

ⓘ Predpoklad

Na pripojenie zariadenia Wallbox prostredníctvom LTE sa vyžaduje karta SIM na používanie modemu LTE.

Táto SIM karta sa vložila do priečinku určeného pri inštalácii zariadenia Wallbox, pozrite si návod na montáž a inštaláciu.

1. Prihlásenie sa vo webovej aplikácii.
2. V navigácii vyberte možnosť **Pripojenia**, **LTE**.
3. V zobrazení **Pripojenie LTE** prípadne aktivujte možnosť **Povoliť LTE**.

Predvolené nastavenie: LTE je aktivované.

4. Ak sa pre **SIM** kartu zobrazí stav **Požadovaný PIN kód**, vyberte šípku smerujúcu doprava, zadajte požadovaný PIN kód a potvrďte ho tlačidlom **Odoslať PIN kód**.

Zobrazia sa nasledujúce informácie:

- Intenzita signálu pripojenia LTE prostredníctvom stĺpcového diagramu
- **Sieťové pripojenie**: Názov pripojenej siete
- Stav vytvorenia pripojenia: **Pripojené**, **Pripojiť**, **Pripojené k neoverenému poskytovateľovi**, **Nepripojené**, **Pád na 2G**, **SIM karta zablokovaná**, **Požadovaný PIN kód**, **SIM karta nerozpoznaná**, **Chyba**, **Nie je vstavaná**
- Parametre pre identifikáciu LTE:

  IMSI: International Mobile Subscriber Identity

  IMEI: International Mobile Equipment Identity

  ICCID: Integrated Circuit Card IDentfierNetwork mode

6.3 Overenie na zariadení Wallbox

ⓘ Predpoklad pre úspešné prihlásenie ako standard user

Service user ukončil proces konfigurácie, pozrite Návod na montáž a inštaláciu, „Konfigurácia zariadenia Wallbox".

1. Z listu s prístupovými údajmi použite heslo pre , Standard user, pozrite *Prístupové údaje*.
2. V náhľade **Prihlásenie** vyberte rolu používateľa Standard user, zadajte príslušné heslo a potvrďte.

   ⓘ Pokyn

   Dávajte pozor na presné písanie prístupových údajov, hlavne veľkých a malých písmen.

   Po päťnásobnom zadaní nesprávneho hesla je nasledujúce zadanie možné až po časovom oneskorení.
3. Pri prvom prihlásení ako standard user si prečítajte a akceptujte vyhlásenie o vylúčení zo záruky a informácie o ochrane osobných údajov.

Po úspešnom prihlásení sa zobrazí **Prehľad** zariadenia Wallbox, ktorý v kompaktne zobrazuje najdôležitejšie stavy prevádzky a namerané hodnoty, pozrite tiež *Informácie o prehľade*.

ⓘ Pokyn

Zariadenie Wallbox sa musí nakonfigurovať počas prvého prihlásenia alebo pri prihlásení po obnovení výrobných nastavení (Factory-Reset), pozrite Návod na montáž a inštaláciu, „Konfigurácia zariadenia Wallbox".

7 Prevádzka

7.1 Prihlásenie/odhlásenie

ⓘ Pokyn

- Pri každodennej prevádzke používajte, ak je to možné, používateľskú rolu standard user (Štandardný používateľ), čím sa vyhnete náhodnej zmene nastavení systému.

ⓘ Pokyn

Pri vyvolaní webovej aplikácie môže webový prehliadač vydať varovanie, že stránka predstavuje bezpečnostné riziko alebo že nie je možné vytvoriť bezpečné pripojenie (v závislosti od prehliadača). V závislosti od webového prehliadača je možné použiť náhľad „rozšírené" na autorizáciu prístupu k webovej aplikácii pomocou ďalšieho tlačidla alebo odkazu.

Prihlásenie sa na webovej aplikácii

ⓘ Predpoklad

Existujúce pripojenie k hotspotu WLAN zariadenia Wallbox alebo zariadenie, ktoré má byť pripojené k Wallbox, je v rovnakej sieti (WLAN alebo Ethernet) ako Wallbox.

1. Otvorte webový prehliadač a do adresného riadku zadajte meno hostiteľa z listu s prístupovými údajmi k zariadeniu Wallbox, čím spustíte webovú aplikáciu.

   ⓘ Pokyn

   Ak nie je otvorená webová aplikácia, namiesto mena hostiteľa zadajte do webového prehliadača alternatívne IP adresu zariadenia Wallbox 10.0.2.1.

2. Na prihlasovacom náhľade na karte **Štandard** pre standard user (Štandardný používateľ) alebo **Service User** (Servisný používateľ) pre servisného používateľa zadajte a potvrďte individuálne heslo z listu s prístupovými údajmi alebo heslo, ktoré ste si sami pridelili.

ⓘ Pokyn

Dávajte pozor na presné písanie hesla, hlavne veľkých a malých písmen. Po päťnásobnom zadaní nesprávneho hesla je nasledujúce zadanie možné až po časovom oneskorení.

Zobrazí sa **Prehľad**, pozrite si *Informácie o prehľade*.

Odhlásenie sa z webovej aplikácie

- Vyberte symbol používateľa v titulnom riadku. Zobrazí sa náhľad odhlásenia
- Vyberte možnosť **Odhlásiť**.

  Zobrazí sa náhľad prihlásenia.

ⓘ Pokyn

Ak ste nekomunikovali so zariadením Wallbox prostredníctvom webovej aplikácie alebo predného panela dlhšie ako 20 minút, automaticky budete odhlásení.

7.2 Informácie o prehľade

- Ak chcete zobraziť systémové informácie, v navigácii vyberte možnosť **Prehľad**.

Zobrazia sa nasledujúce systémové informácie:

- Informácie o pripojenom vozidle:
  - názov a fotografia, ak ich nahral používateľ/prevádzkovateľ
  - Značka a model, ak vozidlo prenáša tieto údaje
- Stav nabíjania:
  - **Nie je pripojené žiadne vozidlo**
  - **Prebieha uvoľnenie nabíjania**
  - **Vozidlo sa nabíja**
  - **Prestávka pri nabíjaní**
  - **Nabíjanie dokončené**
  - **Chyba nabíjania**
  - **Aktuálne nie je možné nabíjanie**
  - **1-/3-fázové**
- **Nabíjacia energia**, ktorou sa vozidlo aktuálne nabíja
- **Maximálny nabíjací prúd** (A)

- **1-/3-Fázové spínanie**, text s pokynom sa zobrazí vo webovej aplikácii pri aktivácii/deaktivácii
- **Údaje o zariadení** elektromera: **výrobca/typ**, **stav**, **verzia hardvéru**, **verzia softvéru**, **sériové číslo**, **dátum kalibrácie**, **prevádzkové doby**, **stav meračov**

  Len pri verzii podľa nemeckého zákona o kalibrácii: Kód dátovej matice elektromera sa zobrazuje v časti **Verejný kľúč** (Public-Key).
- **Spotreba energie** v podobe krivky zaťaženia:

  Pre aktuálny proces nabíjania sa zobrazuje grafické znázornenie spotreby energie v kWh.
- Zobrazenie stavu siete pre všetky siete: **Ethernet**, **WLAN**, **LTE**, **OCPP**, **HEMS**

  Možné stavy: **Pripojené**, **Nie je pripojené**, **Nie je nastavené**

Ak sa rozpoznalo vozidlo alebo prebieha proces nabíjania, k dispozícii sú nasledujúce činnosti:

- Ak pripojené vozidlo ešte nie je v zozname zdieľaných vozidiel, vyberte možnosť **Pridať do zoznamu zdieľaných vozidiel**, aby ste ho pridali do zoznamu zdieľaných vozidiel.
- Vyberte možnosť **Spustiť nabíjanie** na spustenie procesu nabíjania pripojeného vozidla raz, pozrite si tiež časť *Spustenie nabíjania*.
- Vyberte možnosť **Zastaviť nabíjanie** na zastavenie procesu nabíjania, pozrite si tiež časť *Ukončenie nabíjania*.

7.3 Nabíjanie vozidla

7.3.1 Spustenie nabíjania

1. Len pri verzii so zásuvkou: Zapojte nabíjací kábel do zásuvky zariadenia Wallbox.

   ⓘ Pokyn

   Zásuvka sa prípadne automaticky zablokuje, keď sa rozpozná pripojenie vozidla, pozrite si časť *Konfigurácia blokovania/odblokovania zásuvky*.
2. Zapojte nabíjací kábel na vozidlo.

Zariadenie Wallbox vydá uvoľnenie nabíjania a spustí proces nabíjania jedným zo spôsobov opísaných nižšie:

ⓘ Pokyn

Ak je aktivované OCPP a vzniklo spojenie so serverom backend OCPP, uvoľnenie nabíjania vždy vydá server backend OCPP. Ak je aktivované OCPP, funkcia Free-Charging zariadenia Wallbox je deaktivovaná.

Špeciálna funkcia: CPO môže ďalej umožňovať Free-Charging prostredníctvom OCPP.

Overovanie	Opis	Predpoklady
Free-Charging	Zariadenie Wallbox vydá uvoľnenie nabíjania bez akejkoľvek interakcie zo strany používateľa alebo vozidla.	• Možnosť nabíjania bez overenia je aktivovaná pre zariadenie Wallbox.
RFID	Používateľ priloží čip RFID k senzoru na prednom paneli zariadenia Wallbox.	• RFID čip sa zaregistroval na zariadení Wallbox. • Čip RFID sa drží na senzore a zariadenie Wallbox ho rozpozná.
Plug & Charge	Vozidlá s rozšírenou komunikáciou podľa normy ISO 15118 sa môžu overovať prostredníctvom certifikátu na zariadení Wallbox, bez toho, aby používateľ musel vykonať akékoľvek ďalšie úkony na zariadení Wallbox.	• Vozidlo podporuje rozšírenú komunikáciu a táto sa aktivuje na vozidle. • Pripojenie vozidla PLC je aktivované pre Wallbox. • Certifikát Plug & Charge vozidla rozpozná zariadenie Wallbox ako platný.
Webová aplikácia	Používateľ môže vydať povolenie na nabíjanie prostredníctvom webovej aplikácie.	• Používateľ otvoril webovú aplikáciu a vybral možnosť **Prehľad**, **Spustiť nabíjanie**.

Overovanie	Opis	Predpoklady
Autocharge	Vozidlá s rozšírenou komunikáciou podľa normy ISO 15118 sa môžu overovať prostredníctvom adresy vozidla na zariadení Wallbox, bez toho, aby používateľ musel vykonať akékoľvek ďalšie úkony na zariadení Wallbox.	• Vozidlo podporuje rozšírenú komunikáciu a táto sa aktivuje na vozidle. • Pripojenie vozidla PLC je aktivované pre Wallbox. • Vozidlo sa zaregistrovalo s adresou vozidla na zariadení Wallbox.
Remote (Vzdialené)	Používateľ môže vydať povolenie na nabíjanie prostredníctvom aplikácie svojho CPO.	• Používateľ si nainštaloval aplikáciu CPO. • Pre zariadenie Wallbox je aktivované a vytvorené backendové pripojenie OCPP. • Pre Wallbox je aktivovaná možnosť vzdialeného overovania.

LED dióda stavu nabíjania na prednom paneli sa rozsvieti podľa stavu nabíjania, pozrite si časť *Zobrazovacie a ovládacie prvky*. Vo webovej aplikácii sa stav nabíjania primerane zobrazí v časti **Prehľad**, pozrite si časť *Informácie o prehľade*.

7.3.2 Nabíjanie s čipom RFID

ⓘ Predpoklady

- Čip RFID je zaregistrovaný a pridaný do zoznamu uvoľnenia zariadenia Wallbox, pozrite si časť *Pridanie čipu RFID do zoznamu uvoľnenia*.
- Vozidlo je pripojené k zariadeniu Wallbox, pozrite si časť *Spustenie nabíjania*.

⚠ NEBEZPEČENSTVO

Nebezpečenstvo poranenia snímačom RFID pre osoby s kardiostimulátorom alebo defibrilátorom

- Ak používate kardiostimulátor, zachovávajte vzdialenosť minimálne 60 cm od snímača RFID na prednom paneli.
- Ak používate defibrilátor, zachovávajte vzdialenosť minimálne 40 cm od snímača RFID na prednom paneli.

1. Pridržte čip RFID na snímači RFID na prednom paneli zariadenia Wallbox.

   Ak je úspešné rozpoznanie, zaznie akustická spätná väzba, LED dióda snímača RFID sa nakrátko rozsvieti na zeleno a spustí sa proces nabíjania.

   ⓘ Pokyn

   Ak sa čip RFID nerozpoznal správne, LED dióda snímača RFID na prednom paneli sa rozsvieti na červeno.

   - Znova podržte čip RFID na snímači.
   - Skontrolujte, či je čip RFID kompatibilný so zariadením Wallbox a zaregistrovaný.

2. LED dióda stavu nabíjania na prednom paneli sa rozsvieti na zeleno, pozrite si časť *Zobrazovacie a ovládacie prvky*. Vo webovej aplikácii sa stav nabíjania primerane zobrazí v časti **Prehľad**, pozrite si časť *Informácie o prehľade*.

7.3.3 Pozastavenie nabíjania

ⓘ Pokyn

Táto funkcia je dostupná len pre vozidlá s rozšírenou komunikáciou.

Pozastavenia nabíjania sú riadené na základe plánu nabíjania protokolom normy ISO 15118.

LED dióda stavu nabíjania na prednom paneli bliká na zeleno, pozrite si tiež časť *Zobrazovacie a ovládacie prvky*. Vo webovej aplikácii sa stav nabíjania primerane zobrazí v časti **Prehľad**, pozrite si časť *Informácie o prehľade*.

7.3.4 Ukončenie nabíjania

Proces nabíjania sa automaticky zastaví, keď je batéria vozidla úplne nabitá.

Prerušenie procesu nabíjania

Používateľ má navyše možnosť prerušiť proces nabíjania nasledujúcim spôsobom.

- Vo webovej aplikácii vyberte v navigácii možnosť **Prehľad**, **Zastaviť nabíjanie**, čím zastavíte proces nabíjania.

  LED dióda stavu nabíjania na prednom paneli potom svieti trvalo na zeleno, pozrite si tiež časť *Zobrazovacie a ovládacie prvky*. Vo webovej aplikácii sa stav nabíjania primerane zobrazí v časti **Prehľad**, pozrite si časť *Informácie o prehľade*.

Po ukončení procesu nabíjania postupujte nasledovne:

1. Odpojte nabíjací kábel na vozidle.
2. Len pre verziu s pevne pripojeným nabíjacím káblom: Nabíjací kábel bezpečne umiestnite na zariadení Wallbox.

   Len pri verzii so zásuvkou: V prípade potreby odomknite zásuvku, pozrite si časť *Konfigurácia blokovania/odblokovania zásuvky*.
3. Len pri verzii so zásuvkou: Odpojte nabíjací kábel od zásuvky zariadenia Wallbox a bezpečne ho uložte.

ⓘ Pokyn

Zásuvka sa prípadne automaticky zablokuje, keď sa rozpozná pripojenie vozidla, pozrite si časť *Konfigurácia blokovania/odblokovania zásuvky*.

7.3.5 Konfigurácia pripojenia PLC k vozidlu

Pre vozidlá s rozšírenou komunikáciou podľa normy ISO 15118 je možné aktivovať (predvolené nastavenie) alebo deaktivovať pripojenie vozidla Vehicle-to-Grid (V2G, služby na dopyt) k zariadeniu Wallbox prostredníctvom PLC.

ⓘ Pokyn

Pri aktivovaní funkcie V2G a používaní vozidla, ktoré nepodporuje pokročilú komunikáciu, môže dôjsť k oneskoreniu pri spustení procesu nabíjania alebo sa proces nabíjania nemusí spustiť. Ak používate takéto vozidlo, pripojenie PLC by sa malo deaktivovať.

- Prihlásenie sa na webovej aplikácii.
- V navigácii vyberte možnosť **Pripojenia**, **PLC**. Zobrazí sa pohľad **Vozidlo s rozšírenou funkciou nabíjania (PLC)**.
- Aktivujte/deaktivujte možnosť **Pripojenie vozidla prostredníctvom PLC**.

7.3.6 Informácie o nabíjaní a nastaveniach

Konfigurácia maximálneho prúdu

1. V navigácii vyberte možnosť **Správa nabíjania**, **Nastavenia nabíjania**.

   ⓘ Pokyn

   Predvolená hodnota maximálneho nabíjacieho prúdu môže byť užitočná, ak nie je dostupný systém správy energie.

2. V zobrazení **Nabíjací prúd** nakonfigurujte hodnotu pre **Maximálny nabíjací prúd** (A).

   Maximálnu hodnotu, ktorá sa môže nastaviť, automaticky obmedzuje prúdová kapacita vozidla a sieťová prípojka.

   Prúdová zaťažiteľnosť sieťovej prípojky sa konfiguruje počas inštalácie zariadenia Wallbox, pozrite si návod na montáž a inštaláciu, „Nastavenie nabíjacieho prúdu".

7.4 1-/3-fázové spínanie

ⓘ Pokyn

Informácie o tom, či sa s vozidlom smie používať 1/3-fázový spínač, nájdete v dokumentácii výrobcu vozidla alebo ich získate od výrobcu vozidla.

ⓘ Pokyn

Dbajte na to, že pri 1-fázovej prevádzke musí byť zaručená symetrická sieťová prevádzka. Podrobné požiadavky týkajúce sa predpisov pre nesymetrické zaťaženie nájdete v príslušných požiadavkách špecifických pre jednotlivé krajiny. Obmedzenie nabíjacieho prúdu je možné nastaviť priamo vo vozidle alebo alternatívne prostredníctvom zariadenia Wallbox. Nastavenie uskutočňuje:

- Kvalifikovaný elektrikár: prostredníctvom otočného spínača obmedzením nabíjacieho prúdu, pozrite si návod na montáž a inštaláciu, „Nastavenie nabíjacieho prúdu".
- Používateľ: pozrite si časť *Konfigurácia maximálneho prúdu*.

V prípade vozidiel, ktoré podporujú iba nabíjanie bez rozšírenej komunikácie, sa na nabíjanie vozidla vyžaduje minimálny prúd 6 A na fázu. Napríklad, pri použití fotovoltaického systému je možné, že tento minimálny prúd sa nebude môcť prinášať prostredníctvom fotovoltaického systému vzhľadom na podmienky prostredia. V tomto prípade môže byť užitočné spínanie fázy na jednofázové napájanie, aby sa predišlo nutnosti odoberať energiu zo siete (nadbytočné nabíjanie fotovoltického systému).

1. V navigácii vyberte symbol ponuky **Spínanie fáz (1/3)**.

   Zobrazia sa nasledujúce možnosti nastavení/zobrazení:

   - **Aktivovať spínanie fáz (1/3)**

     Tak sa aktivuje spínanie fáz a spínanie je možné vyžiadať stlačením poľa výberu (1-fázové/3-fázové).

   - **Aktuálne nastavenie fázy**

     Existujú tri možné stavy: 1-fázové, 3-fázové alebo priebežné spínanie.

     ⓘ Pokyn

     Dbajte na to, že spínanie fáz trvá minimálne jednu minútu.
     Počas procesu spínania nie je možné opätovne požiadať o ďalšie spínanie.

7.5 Aktivácia/deaktivácia funkcie Free-Charging (nabíjanie bez overenia)

ⓘ Len pre service user (Servisný používateľ)

Free-Charging umožňuje nabíjanie bez lokálnej autorizácie alebo autorizácie z backendového servera.

1. V navigácii vyberte možnosť **Správa vozidla**, **Zoznam uvoľnenia**. Zobrazenie **Miestny zoznam uvoľnenia** sa otvorí.
2. Aktivácia/deaktivácia **Free-Charging**.

7.6 Správa zoznamu uvoľnenia

ⓘ Len pre service user (Servisný používateľ)

Webová aplikácia môže spravovať až 1000 samostatných vozidiel v zozname uvoľnenia.

ⓘ Pokyn

Zoznam uvoľnenia sa používa len vtedy, ak nie je vytvorené žiadne spojenie OCPP.

ⓘ Pokyn

Wallbox nie je kompatibilné so všetkými backendmi. Zoznam kompatibilných backendov pri zariadení Wallbox je k dispozícii u dodávateľa.

7.6.1 Pridanie čipu RFID do zoznamu uvoľnenia

⚠ NEBEZPEČENSTVO

Nebezpečenstvo poranenia snímačom RFID pre osoby s kardiostimulátorom alebo defibrilátorom

- Ak používate kardiostimulátor, zachovávajte vzdialenosť minimálne 60 cm od snímača RFID na prednom paneli.
- Ak používate defibrilátor, zachovávajte vzdialenosť minimálne 40 cm od snímača RFID na prednom paneli.

ⓘ Pokyn

Okrem dodaných čipov RFID je možné použiť aj všetky bežné čipy RFID s fórom NFC typu 1-5.

1. V navigácii vyberte možnosť **Správa vozidla**, **Zoznam uvoľnenia**. Zobrazenie **Miestny zoznam uvoľnenia** sa zobrazí.
2. Vyberte **Pridať čip RFID**. Zobrazenie **Nastavenie čipu RFID** sa zobrazí.
3. Priložte čip RFID k snímaču RFID na prednom paneli zariadenia Wallbox a vyberte možnosť **Čítať čip RFID**.

   Hneď po rozpoznaní čipu RFID sa v zobrazení **Nastaviť čip RFID** zobrazí identifikácia čipu RFID (UUID). Navyše zaznie akustická spätná väzba a LED dióda snímača RFID sa nakrátko rozsvieti na zeleno.

   ⓘ Pokyn

   Ak sa čip RFID nerozpoznal správne, LED dióda snímača RFID na prednom paneli sa rozsvieti na červeno.

   - Znova podržte čip RFID na snímači.
   - Skontrolujte, či je čip RFID kompatibilný so zariadením Wallbox.
4. Zadajte názov čipu RFID do poľa **Názov čipu RFID** a potvrďte tlačidlom **Uložiť**.

   Čip RFID sa zobrazí v zobrazení **Miestny zoznam uvoľnenia** ako registrovaný čip.

Alternatíva: Nastavte čip RFID bez držania na snímači RFID

ⓘ Predpoklad

Používateľ pozná UUID čipu RFID.

- V navigácii vyberte možnosť **Správa vozidla**, **Zoznam uvoľnenia**.
- V zobrazení **Nastavenie čipu RFID** zadajte **UUID (Identifikácia čipu RFID)** a **Názov čipu RFID**.

7.6.2 Zmena označenia čipu RFID v zozname uvoľnenia

1. V navigácii vyberte možnosť **Správa vozidla**, **Zoznam uvoľnenia**. Zobrazenie **Miestny zoznam uvoľnenia** sa zobrazí.
2. Vyberte čip RFID, ktorý chcete upraviť. Zobrazenie **Nastavenie čipu RFID** sa zobrazí.
3. Zmeňte názov v poli **Názov čipu RFID** a potvrďte tlačidlom **Uložiť**.

7.6.3 Odstránenie čipu RFID zo zoznamu uvoľnenia

1. V navigácii vyberte možnosť **Správa vozidla**, **Zoznam uvoľnenia**. Zobrazenie **Miestny zoznam uvoľnenia** sa zobrazí.
2. Vyberte čip RFID, ktorý chcete odstrániť.
3. Vyberte symbol ponuky a vyberte položku **Odstrániť vybrané záznamy**.

   Čip RFID sa odstráni zo zoznamu uvoľnenia.

7.7 Správa nastavení OCPP

7.7.1 Spojenie zariadenia Wallbox prostredníctvom OCPP

ⓘ Len pre service user (Servisný používateľ)

ⓘ Pokyn

Wallbox nie je kompatibilné so všetkými backendmi. Zoznam kompatibilných backendov pri zariadení Wallbox je k dispozícii u dodávateľa.

1. V navigácii vyberte možnosť **Pripojenia**, **OCPP**. Zobrazenie **Spojenie OCPP** sa otvorí.
2. Aktivujte **OCPP**. OCPP je deaktivované ako predvolené nastavenie.
3. Uveďte nasledujúce informácie pre backend OCPP. Tieto informácie sprístupňuje poskytovateľ backendových služieb.

ⓘ Pokyn

Údaje potrebné na konfiguráciu pripojenia sa môžu odlišovať v závislosti od poskytovateľa backendových služieb.

- Adresa **URL** backendového servera
- **Port** backendového servera
- **Verzia OCPP**
- **Používateľské meno**
- **Heslo** prístupového bodu OCPP
- Aktivujte/deaktivujte **šifrovanie TLS**. Predvolené nastavenie: aktivované

4. Pre **bod nabíjania** zadajte ID do poľa **ID nabíjacieho bodu** (povinne) a **ID EVSE** (voliteľne).

   ID EVSE sprístupňuje CPO.

5. Vyberte možnosť **Vytvoriť pripojenie**.

   Spojenie sa vytvorí. Zobrazí sa stav **Pripojenie sa spustilo** a ponúkne sa možnosť **Odpojiť spojenie**.

6. Voliteľne aktivujte/konfigurujte tieto nastavenia:

   - **Povoliť spustenie procesu nabíjania na diaľku**: Diaľkové overenie procesu nabíjania, napr. prostredníctvom aplikácie CPO, povolené/nepovolené. Predvolené nastavenie: nepovolené

     Podrobné informácie o rozličných typoch overenia nájdete v časti *Spustenie nabíjania*

   - **Časový limit pre vytvorenie spojenia s vozidlom** (v minútach a sekundách): Doba, ktorú má používateľ na zapojenie spojky vozidla typu 2 nabíjacieho kábla do konektora vozidla pred procesom nabíjania.

     Rozsah prípustných hodnôt: 15 – 180 sekúnd, predvolené nastavenie: 45 sekúnd

Odpojenie spojenia OCPP

1. V navigácii vyberte možnosť **Pripojenia**, **OCPP**. Zobrazenie **Spojenie OCPP** sa otvorí.
2. Vyberte možnosť **Odpojiť pripojenie**. Ako stav sa zobrazí **Spojenie odpojené**.

7.8 Správa funkcií Smart-Charging/Smart-Home

7.8.1 Konfigurácia zariadenia Wallbox pre systém EMS Smart Home prostredníctvom EEBUS

ⓘ Pokyn

Zariadenie ghostONE podporuje systémy riadenia spotreby energie v domácnosti (HEMS), ktoré sú kompatibilné s EEBUS.

Zobrazenie prístrojov kompatibilných s EEBUS/HEMS

- V navigácii vyberte možnosť **Pripojenia**, **EEBUS-HEMS**.

  Zobrazí sa zobrazenie **EEBUS-HEMS** so všetkými rozpoznanými zariadeniami kompatibilnými s EEBUS/HEMS.

  ⓘ Pokyn

  Okrem HEMS môžu byť k dispozícii aj iné zariadenia kompatibilné s EEBUS.

  Zobrazia sa nasledujúce informácie:

  - V časti **Spájané prístroje EEBUS**: zariadenia EEBUS spojené so zariadením Wallbox, ak sú k dispozícii
  - V časti **Nájdené zariadenia EEBUS**: Zoznam všetkých zariadení EEBUS nájdených v sieti.
  - V časti **Nastavenie EEBUS Wallboxu**: **Názov** nájdeného zariadenia EEBUS a **názov zariadenia EEBUS (SKI)** (Identifikátor kľúča subjektu)
  - Informácie o stave:
    - Stav pripojenia k HEMS: **Pripojené**, **Nie je pripojené**
    - Pripojenie k zariadeniu: **Pripojené**, **Nie je pripojené**
    - Stav pripojenia EEBUS

Pripojiť HEMS

ⓘ Len pre service user (Servisný používateľ)

1. V navigácii vyberte možnosť **Pripojenia**, **EEBUS-HEMS**.
2. V zobrazení **EEBUS HEMS** v časti **Nájdené zariadenia EEBUS** vyberte šípkou doprava zariadenie HEMS, ktoré chcete pripojiť.
3. Ak chcete HEMS pripojiť, vyberte možnosť **Párovanie**.

4. Stlačte a niekoľko sekúnd podržte príslušné tlačidlo na zariadení HEMS (párovanie tlačidlom). Pritom dodržiavajte pokyny v návode na obsluhu zariadenia HEMS.

Ak sa úspešne vytvorilo pripojenie, zariadenie HEMS sa zobrazí v zobrazení **EEBUS-HEMS** v časti **Spárované zariadenia EEBUS**.

Odpojenie zariadenia HEMS

1. V navigácii vyberte možnosť **Pripojenia**, **EEBUS-HEMS**.
2. V zobrazení **EEBUS HEMS** v časti **Spárované zariadenia EEBUS** vyberte šípkou doprava zariadenie HEMS, ktorého pripojenie k zariadeniu Wallbox sa má odpojiť.
3. V zobrazení **EEBUS-HEMS** vyberte ikonu **Odpojiť**.

HEMS sa odstráni zo zoznamu spárovaných HEMS v zobrazení **EEBUS-HEMS** a zobrazí sa v časti **Nájdené zariadenia EEBUS**.

7.9 Konfigurácia všeobecných nastavení

7.9.1 Aktivácia/deaktivácia režimu úspory energie

- V navigácii vyberte možnosť **Nastavenia Wallbox**, **Úspora energie**.
- V zobrazení **Úspora energie** aktivujte (predvolené nastavenie) alebo deaktivujte možnosť **Režim úspory energie**.

Ak je aktivovaný režim úspory energie, zariadenie Wallbox prejde do pohotovostného režimu, ak sa 20 minút neuskutočnila interakcia používateľa prostredníctvom webového prehliadača, takže za posledných 5 minút sa neobjavili aktívne chyby a počas 5 minút sa neuskutočnil proces nabíjania. V tomto prípade sa nerozsvietia LED diódy na prednom paneli.

Ak chcete znova prebudiť zariadenie Wallbox, stlačte tlačidlo na prednom paneli alebo pripojte vozidlo k zariadeniu Wallbox.

7.9.2 Nastavenie jasu LED diód

ⓘ Pokyn

- Keď je aktivované automatické nastavenie jasu (predvolené nastavenie), jas LED diód sa riadi v závislosti od meraní svetelného senzora.
- Keď je deaktivované automatické nastavenie jasu, jas LED diód je konštantný.

1. V navigácii vyberte možnosť **Nastavenia Wallbox**, **Jas LED diód**. Otvorí sa zobrazenie **Jas**.
2. Aktivácia/deaktivácia možnosti **Automatické nastavenie jasu**.
3. Nastavte jas pomocou posuvným regulátorom.
   - Pri manuálnom ovládaní: Jas je trvalo nastavený na vybranú hodnotu bez ohľadu na merania svetelného senzora.
   - Pri automatickom ovládaní: Rozsah jasu sa môže nastaviť nezávisle pomocou dvoch posuvných regulátorov.

7.9.3 Zmeniť heslo

ⓘ Pokyn

V závislosti od toho, či ste prihlásení ako standard user (Štandardný používateľ) alebo ako service user (Servisný používateľ), sa zmení príslušné heslo.

1. V navigácii vyberte možnosť **Nastavenia Wallbox**, **Heslo**. Zobrazenie **Zmeniť heslo** sa zobrazí.
2. Do poľa **Staré heslo** zadajte existujúce heslo.
3. Nové heslo zadajte do poľa **Nové heslo** a potvrďte ho opätovným zadaním do poľa **Opakovať heslo**.

   ⓘ Pokyn

   Pri zadávaní hesla dodržiavajte tieto pravidlá:

   - Dĺžka: 8 – 14 znakov
   - Heslo musí obsahovať aspoň 1 číslicu, 1 malé písmeno, 1 veľké písmeno a 1 špeciálny znak (@-_+*!$%#).
   - Prvý znak nesmie byť špeciálny znak.
4. Potvrďte tlačidlom **Uložiť**.

Prihlásenie pomocou PUK

1. Ak ste zabudli heslo alebo ste ho zadali 5-krát nesprávne, vyberte možnosť **Zabudnuté heslo**.
2. Z listu s prístupovými údajmi použite PUK, pozrite si časť *Prístupové údaje*.
3. Zadajte PUK a potvrďte ho možnosťou **Odoslať PUK**.

   ⓘ Pokyn

   - Dávajte pozor na presný zápis kódu PUK. Po päťnásobnom nesprávnom zadaní je nasledujúce zadanie možné až po časovom oneskorení.

   Po úspešnom zadaní PUK sa zobrazí **Prehľad** zariadenia Wallbox, pozrite si tiež *Informácie o prehľade*.
4. Zadajte nové heslo.

7.9.4 Nastavenie jazyka

ⓘ Len pre service user (Servisný používateľ)

1. V navigácii vyberte možnosť **Nastavenia Wallbox**, **Jazyk**. Otvorí sa zobrazenie **Nastavenie jazyka**.
2. V zozname **Jazyk** vyberte požadovaný jazyk. Predvoleným nastavením je jazyk webového prehliadača.

7.9.5 Zobrazenie systémových nastavení

1. V navigácii vyberte možnosť **Nastavenia Wallbox**, **Systémové informácie**.

   Na zobrazení **Systémové informácie** sa zobrazujú tieto typy systémových nastavení:

   - **Informácie o sieti**
   - **Elektronický typový štítok**
   - **Licencie**: Licenčné informácie pre komponenty softvéru používané vo webovej aplikácii
   - **Ochrana osobných údajov**
2. Pomocou šípky nadol zvoľte jeden z typov nastavení.

   Príslušné zobrazenie s podrobnými informáciami sa zobrazí.

Typ systémového nastavenia	Dostupné informácie
Informácie o sieti	
	Štandardný rozsah
	Sieťové pripojenie
	Maximálna prúdová zaťažiteľnosť
Elektronický typový štítok	
Elektronický typový štítok	**Značka**
	Číslo dielu
	Sériové číslo
	Stav hardvéru
Verzie softvéru	**Verzia balíka**
	Verzia softvéru PWR: Verzia softvéru riadiacej jednotky
	Verzia softvéru COM: Verzia softvéru riadiacej jednotky komunikácie (riadiaca jednotka komunikácie)
Licencie	
	Licenčné informácie pre komponenty softvéru
Ochrana osobných údajov	
	Informácie o ochrane údajov

7.9.6 Nastavenie jednotiek

ⓘ Len pre service user (Servisný používateľ)

1. V navigácii vyberte možnosť **Nastavenia Wallbox**, **Jednotky**. Otvorí sa zobrazenie **Jednotky**.
2. Vyberte požadovanú jednotku pre tieto parametre:
   - **Vzdialenosť**: **Kilometre** (predvolené nastavenie), **Míle**
   - **Teplota**: **°C** (predvolené nastavenie), **°F**

7.9.7 Konfigurácia blokovania/odblokovania zásuvky

ⓘ Len pre service user (Servisný používateľ)

ⓘ Pokyn

Táto funkcia je k dispozícii len pre verziu zariadenia Wallbox so zásuvkou.

1. V navigácii vyberte možnosť **Nastavenia Wallbox**, **Zásuvka**.

   V zobrazení **Zásuvka** sa zobrazí **stav blokovania**. Možné sú tieto stavy:

   - **Nie je k dispozícii**
   - **Odblokovaný**
   - **Zablokovaný**
   - **Chyba**
2. V časti **Aktivácia blokovania** vyberte, kedy sa má zásuvka zablokovať:
   - **S pripojeným nabíjacím káblom**
   - **Počas aktívneho procesu nabíjania**

7.9.8 Aktivácia/deaktivácia monitorovania uzemnenia

ⓘ Len pre service user (Servisný používateľ)

⚠ **NEBEZPEČENSTVO**

Nebezpečenstvo ohrozenia života kvôli úrazu elektrickým prúdom

Používanie zariadenia Wallbox bez aktívneho monitorovania uzemnenia môže zapríčiniť úraz elektrickým prúdom, skrat, požiar, výbuch alebo popáleniny.

- Monitorovanie uzemnenia deaktivujte len v neuzemnených sieťach (sieť IT).

1. V navigácii vyberte možnosť **Nastavenia Wallbox**, **Monitorovanie uzemnenia**. Otvorí sa zobrazenie **Monitorovanie uzemnenia**. Monitorovanie uzemnenia je aktivované ako predvolené nastavenie.
2. Aktivujte/deaktivujte **monitorovanie uzemnenia**.

7.9.9 Zobrazenie stavu elektromera

- V navigácii vyberte možnosť **Nastavenia Wallbox**, **Elektromer**. Zobrazenie **Stav elektromera** sa zobrazí.

  V časti **Údaje o zariadení** sa zobrazujú tieto údaje o elektromere:

- **Výrobca/typ**
- **Stav:**

  Aktívne

  Pripojené

  Chyba

  Nie je vybavené, keď zariadenie Wallbox nie je vybavené prídavným elektromerom.
- **Verzia hardvéru**
- **Verzia softvéru**
- **Sériové číslo**
- **Dátum kalibrácie**
- **Doby prevádzky** (v hodinách)
- **Stav počítadla** (v kWh)

Len pri verzii podľa nemeckého zákona o kalibrácii: Kód dátovej matice elektromera sa zobrazuje v časti **Verejný kľúč** (Public-Key).

7.10 Reštartovanie Wallboxu

1. Prípadne prerušte aktuálny proces nabíjania.
2. Stlačte tlačidlo na prednom paneli a podržte ho stlačené aspoň 8 sekúnd.

Po reštarte sa vykoná autotest LED diódy. LED diódy sa rozsvietia po sebe nasledujúcim spôsobom:

- Na jednu sekundu sa všetky LED diódy rozsvietia na červeno
- Na jednu sekundu sa všetky LED diódy rozsvietia na bielu
- LED dióda stavu nabíjania a LED dióda stavu chyby sa rozsvietia na bielo
- Ostatné LED diódy sa nerozsvietia.

ⓘ Pokyn

Ak je pripojené vozidlo, farba LED diódy stavu nabíjania sa môže odlišovať.

7.11 Obnoviť na továrenské nastavenia (Factory-Reset)

ⓘ Len pre service user (Servisný používateľ)

ⓘ Pokyn

S výnimkou kódu krajiny sa všetky jednotlivé nastavenia obnovia na výrobné nastavenia, napr. zoznamy uvoľnenia.

1. Spustiť webovú aplikáciu.
2. V navigácii vyberte možnosť **Nastavenia Wallbox**, **Továrenské nastavenia**.
3. Vyberte a potvrďte možnosť **Obnoviť výrobné nastavenia**.

Po ukončení obnovenia sa zariadenie Wallbox reštartuje.

ⓘ Pokyn

Ak nie je možné obnoviť továrenské nastavenia (Factory-Reset) prostredníctvom webovej aplikácie, je možné alternatívne obnoviť zariadenie Wallbox špeciálnym nastavením na otočnom spínači. Toto nastavenie smie vykonávať len kvalifikovaný personál. Pozrite si návod na montáž a inštaláciu, „Resetovanie zariadenia Wallboxpomocou otočného spínača".

7.12 Aktualizácia softvéru

7.12.1 Informácie o aktualizáciách softvéru

Zobrazenie na prednom paneli

ⓘ Pokyn

Tieto zobrazenia sú viditeľné len vtedy, keď nie je aktívna žiadna chyba v zariadení Wallbox.

- Ak LED dióda chyby bliká na bielo, aktualizácia softvéru je dostupná.
- Počas aktualizácie softvéru sa všetky LED diódy na chvíľu rozsvietia načerveno.

ⓘ Aktualizácie zabezpečenia

Aby ste mohli dostávať informácie o bezpečnostných aktualizáciách a aby ste ich mohli inštalovať na zariadenie Wallbox, vyžaduje sa pripojenie na internet prostredníctvom vašej miestnej siete. Okrem toho je v prípade potreby možné inštalovať aj lokálnu bezpečnostnú aktualizáciu na zariadenie Wallbox.
Ďalšie informácie a kontaktné adresy nájdete v časti **Kybernetická bezpečnosť** na domovskej stránke spoločnosti eSystems.

Informácie vo webovej aplikácii

- V navigácii vyberte možnosť **Nastavenia Wallbox**, **Aktualizácia softvéru**.

V zobrazení **Aktualizácia softvéru** sú dostupné nasledujúce informácie/funkcie:

ⓘ Pokyn

Ak je pripojené zariadenie Wallbox prostredníctvom OCPP, nasledujúce funkcie sú deaktivované a softvér sa preberá automaticky.

- Aktivácia/deaktivácia možnosti **Prevziať aktualizáciu automaticky**.

  Aktivované: Predvolené nastavenie. Skontroluje sa, či sú aktualizácie softvéru dostupné a či sa sťahujú automaticky.

  Neaktivované: Skontroluje sa, či sú aktualizácie softvéru dostupné a zobrazí sa pokyn. Stiahnutie sa potom musí spustiť manuálne.
- Aktivácia/deaktivácia možnosti **Inštalácia aktualizácie automaticky**.

  Aktivované: Ak sa stiahla aktualizácia softvéru, nainštaluje sa automaticky prostredníctvom zariadenia Wallbox.

  Neaktivované: Inštaláciu je možné odložiť na neskoršie obdobie. Inštalácia aktualizácie softvéru sa spustí až po žiadosti používateľa.
- **Lokálna aktualizácia** umožní výber lokálne uloženého súboru.
- Pre manuálne aktualizácie softvéru: Výberom možnosti **Inštalácia aktualizácie** spustite manuálnu inštaláciu aktualizácie softvéru.
- V časti **Posledná aktualizácia systému** sa zobrazia nasledujúce informácie:
  - Dátum poslednej aktualizácie softvéru vrátane čísla verzie
  - Stav: Softvér prevzatý na aktualizáciu, Aktualizácia softvéru prebieha, Aktualizácia softvéru dokončená, Aktualizácia softvéru chybná
  - Informácie o tom, či je dostupná nová aktualizácia softvéru
  - Informácie o verzii poslednej aktualizácie softvéru pre nasledujúce typy softvéru: **verzia Bundle**, **verzia softvéru COM**, **verzia softvéru PWR**

Zobrazenie protokolu zmien

1. V navigácii vyberte možnosť **Nastavenia Wallbox**, **Aktualizácia softvéru**.
2. Vyberte možnosť **Protokol zmien**.

Protokol zmien s informáciami o všetkých aktualizovaných softvérových komponentoch sa zobrazí.

7.12.2 Manuálna aktualizácia softvéru

1. V navigácii vyberte možnosť **Nastavenia Wallbox**, **Aktualizácia softvéru**.
2. Ak je dostupný nový softvér na prevzatie, vyberte ho a potvrďte prevzatie.
3. Ak nie je nakonfigurovaná automatická inštalácia a stiahla sa nová aktualizácia softvéru, vyberte ju a potvrďte inštaláciu.

   Postup prebiehajúcej aktualizácie softvéru sa zobrazuje v podobe stĺpca.

7.12.3 Vykonanie automatickej aktualizácie softvéru

Automatická aktualizácia softvéru je predvolené nastavenie zariadenia Wallbox.

ⓘ Predpoklad

Automatická aktualizácia softvéru je možná len vtedy, ak je odpojený nabíjací kábel.

Inštalácia aktualizácie softvéru sa zobrazí nasledovne:

- V zobrazení **Aktualizácia softvéru** vo webovej aplikácii sa postup prebiehajúcich aktualizácií softvéru zobrazí v podobe stĺpca.
- Na prednom paneli zariadenia Wallbox pulzuje LED dióda prevádzkového/chybového stavu na bielo, pozrite si časť *Zobrazovacie a ovládacie prvky*.
- V časti **Prehľad** webovej aplikácie sa zobrazí príslušné hlásenie.

Obmedzenia pre ovládanie automatickej aktualizácie softvéru

- Ak vzniká aktívna komunikácia OCPP, aktualizácia softvéru sa vykonáva výhradne prostredníctvom servera pre backend.

7.12.4 Vykonanie lokálnej aktualizácie softvéru

Okrem aktualizácií softvéru na serveri je možná aj lokálna aktualizácia softvéru pomocou webovej aplikácie.

1. V navigácii vyberte možnosť **Nastavenia Wallbox**, **Aktualizácia softvéru**.

2. Vyberte možnosť **Lokálna aktualizácia**. Otvorí sa dialógové okno s výberom súboru.
3. Vyberte a potvrďte obrázok v lokálnej sieti.

8 Servis a čistenie

8.1 Vykonávanie opakovaných kontrol

⚠VAROVANIE

Nebezpečenstvo poranenia v prípade nedostatočnej kvalifikácie personálu

Následkom môžu byť vážne poranenia a škody na majetku.

- Na zariadení Wallbox smie pracovať len zaškolený a primerane kvalifikovaný personál.

ⓘ Pokyn

Niektoré z opakovaných kontrol smie vykonávať len kvalifikovaný elektrikár, pozrite si tabuľku.

ⓘ Pokyn

Prevádzkovateľ je zodpovedný za vykonávanie opakovaných kontrol.

Podrobné informácie o požadovanej kvalifikácii nájdete v návode na montáž a inštaláciu.

Nasledujúce opakované kontroly sú vyžadované zákonom:

Komponenty	Typ kontroly	Interval kontroly	Vykonáva sa prostredníctvom
Wallbox	▪ Vykonajte vizuálnu kontrolu na zistenie nedostatkov.	Denne/pri každom procese nabíjania	Používateľ/prevádzkovateľ
Wallbox	▪ Skontrolujte pripravenosť na prevádzku.	Denne/pri každom procese nabíjania	Používateľ/prevádzkovateľ

Komponenty	Typ kontroly	Interval kontroly	Vykonáva sa prostredníctvom
Nabíjací kábel, Wallbox	▪ Merania a kontroly opakujte podľa miestnych predpisov (napr. v Nemecku podľa normy DIN VDE 0701/702).	Ročne	Kvalifikovaný elektrikár
Wallbox	▪ Merania a kontroly opakujte podľa miestnych predpisov (napr. v Nemecku podľa normy DIN VDE 0105-100)	Ročne	Kvalifikovaný elektrikár
Elektromer (len pri verzii podľa nemeckého zákona o kalibrácii)	▪ Kontrola v zhode s nemeckým predpisom o kalibrácii	Každých 8 rokov od dátumu výroby	

Kontrola pri prvom uvedení do prevádzky

ⓘ Pokyn

Pri prvom uvedení do prevádzky musí kvalifikovaný elektrikár skontrolovať správnu inštaláciu a elektrickú bezpečnosť (napr. v Nemecku podľa normy DIN VDE 0100) na zariadení Wallbox.

Pripravte kontrolu podľa nemeckého predpisu o kalibrácii

ⓘ Pokyn

Tieto informácie platia len pre verziu Wallbox podľa nemeckého zákona o kalibrácii.

- Vyčistite zariadenie Wallbox kvôli kalibrácii.
- Kontaktujte a poverte poskytovateľov zákonných kalibračných skúšok v dostatočnom časovom predstihu pred uplynutím platnosti kalibrácie.

8.2 Wallbox čistenie

⚠ NEBEZPEČENSTVO

Nebezpečenstvo ohrozenia života kvôli úrazu elektrickým prúdom alebo požiaru

Voda v zariadení Wallbox môže zapríčiniť život ohrozujúce poranenia kvôli úrazu elektrickým prúdom alebo požiaru.

- Zariadenie Wallbox a spojku vozidla typu 2 nikdy neponárajte do vody.
- Neveďte prúd vody, napr. zo záhradnej hadice alebo vysokotlakového čističa, na zariadenie Wallbox.
- Nekladťe predmety naplnené tekutinou na zariadenie Wallbox.
- Zariadenie Wallbox vyčistite len suchou alebo jemne navlhčenou handričkou.

POZOR

Škody na majetku kvôli agresívnym čistiacim prostriedkom

Agresívne čistiace prostriedky (napr. petroléter, acetón, etanol) môžu poškodzovať povrch krytu.

- Používajte jemné čistiace prostriedky (napr. umývací prostriedok, neutrálny čistiaci prostriedok).
- Wallbox pravidelne kontrolujte kvôli poškodeniu krytu a znečisteniu.
- V prípade potreby vyčistite zariadenie Wallbox z vonkajšej strany mäkkou, suchou alebo jemne vlhkou handričkou.

9 Riešenie problémov

9.1 Vykonanie autotestu

Po každom spustení vykoná zariadenie Wallbox automatický autotest svojich komponentov. Okrem toho sa pred každým nabíjaním kontroluje interné zariadenie na monitorovanie jednosmerného chybového prúdu (RDC-DD).

Ak sa pri autoteste rozpozná chyba, zapíše sa do zoznamu chýb, pozrite si časť *Kategórie chýb*.

9.2 Rozpoznanie a odstránenie chýb

Existujú dva spôsoby, ako stanoviť, že sa objavila chyba:

- Priamo na zariadení Wallbox prostredníctvom LED diódy prevádzkového/chybového stavu (4) (pozrite *Predný panel*)
- Vo webovej aplikácii cez zoznam chýb

Kategórie chýb

Nasledujúce kategórie sa zobrazia na zariadení Wallbox prostredníctvom LED diódy prevádzkového/chybového stavu (4) (pozrite *Predný panel*).

Kategória chýb	Farba	Priorita odstránenia chyby
Fatálna	Červená	1
Kritická	Žltá	2
Nekritická	Modrá	3
Bez chyby	Biela	–

Ak je prítomná minimálne jedna chyba, rozsvieti sa LED dióda prevádzkového/chybového stavu vo farbe zodpovedajúcej kategórii chyby.

Ak je prítomných viacero chýb, LED dióda prevádzkového/chybového stavu sa rozsvieti vo farbe priradenej najvyššej kategórii chyby.

ⓘ Pokyn

Ak sa rozsvietia všetky LED diódy na prednom paneli na červeno, riadenie LED diód zariadenia Wallbox zlyhalo a nezávisle na tom vznikla fatálna chyba.

Požadovaná činnosť na odstránenie chyby je potom viditeľná prostredníctvom webovej aplikácie.

Zoznam chýb

- Ak chcete zobraziť zoznam chýb, v navigácii webovej aplikácie v časti **Nastavenia Wallbox**, vyberte možnosť **Zoznam chýb**.
  Prostredníctvom zoznamu chýb sú pre každú chybu dostupné nasledujúce informácie:
  - **Príčina chyby**
  - **Nápravné opatrenia**
  - **Dodatočné informácie**: ako stav, kategória, čas (dátum a čas), kedy sa chyba vyskytla.

Informácie o chybách môžete nájsť aj v časti Chybové kódy, pozrite si časť *Kódy chyby*.

ⓘ Pokyn

V zozname chýb sa môže nachádzať niekoľko záznamov, ktoré majú rovnakú príčinu (kaskáda chýb).

Stav chyby

Rozlišujú sa tieto stavy chyby:

Stav chyby	Význam
Aktívny	Chyba je aktívna, príčina chyby sa ešte neodstránila.
Pasívny	Príčina chyby sa už odstránila alebo chyba už nie je prítomná.

9.2.1 Odstránenie chyby

POZOR

Škody na majetku pri odstraňovaní chýb

Ak sa chyba neodstránila napriek správnemu dodržiavaniu pokynov na odstránenie poruchy, zariadenie Wallbox je chybné.

- Nepoužívajte zariadenie Wallbox.
- Informujte technický servis.

1. Ak chcete odstrániť chybu, v navigácii webovej aplikácie v časti **Nastavenia Wallbox** vyberte možnosť **Zoznam chýb**.

   Zobrazí sa zoznam chýb, pozrite časť *Rozpoznanie a odstránenie chýb*.

2. Vyberte chybu zo zoznamu.

   Pre podrobné informácie o vybranej chybe pozrite *Kódy chyby*.

3. Pozorne si prečítajte podrobný opis a chybu analyzujte a odstráňte podľa pokynov v zozname chýb.

   ⓘ Pokyn k fatálnej chybe

   V prípade chýb tejto kategórie sa zvyčajne musí reštartovať zariadenie Wallbox, aby sa chyba odstránila.

   Ak je chyby možné odstrániť počas prevádzky, tieto chyby sa budú zobrazovať ako **Aktívne** aj po odstránení príčiny až do ďalšieho reštartovania zariadenia Wallbox.

   ⓘ Pokyn ku kritickým a nekritickým chybám

   Po odstránení príčiny chyby sa stav chyby ihneď zmení na **Pasívny**.

4. Ak sa zobrazí viacero chýb, odstráňte chyby podľa priority, začnite fatálnymi chybami, po ktorých nasledujú kritické chyby.

Vymazanie zoznamov chýb

1. Keď v zozname chýb ostanú len pasívne chyby, vyberte možnosť **Vymazať pasívne chyby** v zobrazení **Zoznam chýb** vo webovej aplikácii.
2. Zariadenie Wallbox sa znova spustí:
   - Stlačte tlačidlo na prednom paneli aspoň 8 sekúnd.
   - Alternatíva: Prerušte a znovu pripojte napájanie napätím zariadenia Wallbox.

   Po opätovnom zapnutí by mala LED dióda prevádzkového/chybového stavu stav svietiť na bielo a zoznam chýb by mal byť prázdny.
3. Ak sa LED diódy prevádzkového/chybového stavu nerozsvieti na bielo a zoznam chýb ešte nie je prázdny, pokračujte v odstraňovaní chýb.

9.2.2 Kódy chyby

Kód chyby	Kategória	Typ chyby	Nápravné opatrenia
0x100000	Osudný	Chyba autotestu komponentov na doske výkonu	Stlačením tlačidla na prednom paneli na najmenej 8 sekúnd reštartujte zariadenie Wallbox. Ak sa chyba zobrazuje ešte po opakovanom reštartovaní, kontaktujte podporu.

Kód chyby	Kategória	Typ chyby	Nápravné opatrenia
0x100002	Osudný	Chyba vnútornej komunikácie medzi riadiacou jednotkou napájania a komponentmi dosky	Stlačením tlačidla na prednom paneli na najmenej 8 sekúnd reštartujte zariadenie Wallbox. Ak sa chyba zobrazuje ešte po opakovanom reštartovaní, kontaktujte podporu.
0x100003	Osudný	Chyba autotestu napájania napätím z riadiacej jednotky napájania	Stlačením tlačidla na prednom paneli na najmenej 8 sekúnd reštartujte zariadenie Wallbox. Ak sa chyba zobrazuje ešte po opakovanom reštartovaní, kontaktujte podporu.
0x100004	Osudný	Chyba autotestu napájania napätím z periférnych zariadení riadiacej jednotky napájania	Stlačením tlačidla na prednom paneli na najmenej 8 sekúnd reštartujte zariadenie Wallbox. Ak sa chyba zobrazuje ešte po opakovanom reštartovaní, kontaktujte podporu.
0x10000E	Osudný	Riadiaca jednotka napájania zlyhala.	Stlačením tlačidla na prednom paneli na najmenej 8 sekúnd reštartujte zariadenie Wallbox. Ak sa chyba zobrazuje ešte po opakovanom reštartovaní, kontaktujte podporu.
0x10000F	Osudný	Riadiaca jednotka komunikácie zlyhala.	Stlačením tlačidla na prednom paneli na najmenej 8 sekúnd reštartujte zariadenie Wallbox. Ak sa chyba zobrazuje ešte po opakovanom reštartovaní, kontaktujte podporu.
0x100010	Osudný	Interná softvérová chyba v riadiacej jednotke napájania	Stlačením tlačidla na prednom paneli na najmenej 8 sekúnd reštartujte zariadenie Wallbox. Ak sa chyba zobrazuje ešte po opakovanom reštartovaní, kontaktujte podporu.

Kód chyby	Kategória	Typ chyby	Nápravné opatrenia
0x100020	Osudný	Interná softvérová chyba v riadiacej jednotke komunikácie	Stlačením tlačidla na prednom paneli na najmenej 8 sekúnd reštartujte zariadenie Wallbox. Ak sa chyba zobrazuje ešte po opakovanom reštartovaní, kontaktujte podporu.
0x100023	Osudný	Interná chyba komunikácie na doske komunikácie	Stlačením tlačidla na prednom paneli na najmenej 8 sekúnd reštartujte zariadenie Wallbox. Ak sa chyba zobrazuje ešte po opakovanom reštartovaní, kontaktujte podporu.
0x100025	Nekritický	Teplotná kompenzácia LED diód zlyhala.	Stlačením tlačidla na prednom paneli na najmenej 8 sekúnd reštartujte zariadenie Wallbox. Prevádzka zariadenia Wallbox je naďalej možná, sfarbenie LED diód nemusí zodpovedať opisu v tomto návode. Prípadne použite webovú aplikáciu na zistenie správneho stavu systému.
0x100026	Osudný	Pamäť EEPROM na doske komunikácie je chybná	Stlačením tlačidla na prednom paneli na najmenej 8 sekúnd reštartujte zariadenie Wallbox. Ak sa chyba zobrazuje ešte po opakovanom reštartovaní, kontaktujte podporu.
0x100027	Osudný	Pamäť RAM riadiacej jednotky komunikácie je chybná	Stlačením tlačidla na prednom paneli na najmenej 8 sekúnd reštartujte zariadenie Wallbox. Ak sa chyba zobrazuje ešte po opakovanom reštartovaní, kontaktujte podporu.

Kód chyby	Kategória	Typ chyby	Nápravné opatrenia
0x100028	Osudný	Pamäť eMMC na doske komunikácie je chybná	Stlačením tlačidla na prednom paneli na najmenej 8 sekúnd reštartujte zariadenie Wallbox. Ak sa chyba zobrazuje ešte po opakovanom reštartovaní, kontaktujte podporu.
0x100100	Osudný	Nesprávna referenčná hodnota pre zariadenie na monitorovanie jednosmerného chybového prúdu (RCD-DD)	Stlačením tlačidla na prednom paneli na najmenej 8 sekúnd reštartujte zariadenie Wallbox. Ak sa chyba zobrazuje ešte po opakovanom reštartovaní, kontaktujte podporu.
0x100101	Osudný	Poruchový prúd (DC) bol zistený	Počas procesu nabíjania sa môžu vyskytnúť poruchové prúdy, ktoré zariadenie Wallbox zistí a následne preventívne vypne. Môžu to vyvolať aj nežiaduce vedľajšie účinky inštalácie v dome. 1. Skontrolujte inštaláciu v dome zariadenia Wallbox, prípadne s pomocou odborného elektrikára. 2. Odpojte pripojenie k vozidlu alebo stlačením tlačidla na prednom paneli na najmenej 8 sekúnd reštartujte zariadenie Wallbox.
0x100102	Osudný	Vnútorná chyba v senzore zariadenia na monitorovanie jednosmerného chybového prúdu (RCD-DD)	Stlačením tlačidla na prednom paneli na najmenej 8 sekúnd reštartujte zariadenie Wallbox. Ak sa chyba zobrazuje ešte po opakovanom reštartovaní, kontaktujte podporu.

Kód chyby	Kategória	Typ chyby	Nápravné opatrenia
0x100103	Osudný	Autotest zariadenia na monitorovanie jednosmerného chybového prúdu zlyhal (RCD-DD)	Stlačením tlačidla na prednom paneli na najmenej 8 sekúnd reštartujte zariadenie Wallbox. Ak sa chyba zobrazuje ešte po opakovanom reštartovaní, kontaktujte podporu.
0x100104	Osudný	Monitorovanie uzemnenia zobrazuje poruchu.	Skontrolujte inštaláciu v dome, či je zariadenie Wallbox správne uzemnené, prípadne kontaktujte kvalifikovaného elektrikára. Ak sa napriek kontrole inštalácie stále zobrazuje chyba, kontaktujte technickú podporu. Ak monitorovanie uzemnenia nie je technicky možné vo vašej krajine alebo funguje len nespoľahlivo, deaktivujte ho, pozrite si časť *Aktivácia/deaktivácia monitorovania uzemnenia*.
0x100106	Osudný	Neprijateľný stav záťažového relé 1	Stlačením tlačidla na prednom paneli na najmenej 8 sekúnd reštartujte zariadenie Wallbox. Ak sa chyba zobrazuje ešte po opakovanom reštartovaní, kontaktujte podporu.
0x100107	Osudný	Neprijateľný stav záťažového relé 2	Stlačením tlačidla na prednom paneli na najmenej 8 sekúnd reštartujte zariadenie Wallbox. Ak sa chyba zobrazuje ešte po opakovanom reštartovaní, kontaktujte podporu.

Kód chyby	Kategória	Typ chyby	Nápravné opatrenia
0x10010D	Nekritický	Deaktivované monitorovanie uzemnenia	Monitorovanie uzemnenia sa deaktivovalo prostredníctvom webovej aplikácie. Ak sa má aktivovať monitorovanie uzemnenia, pozrite si časť *Aktivácia/deaktivácia monitorovania uzemnenia*.
0x100110	Osudný	Trvalo zapnuté záťažové relé	Stlačením tlačidla na prednom paneli na najmenej 8 sekúnd reštartujte zariadenie Wallbox. Ak sa chyba zobrazuje ešte po opakovanom reštartovaní, kontaktujte podporu.
0x100120	Osudný	Chybné zablokovanie zástrčky vozidla v zásuvke	Stlačením tlačidla na prednom paneli na najmenej 8 sekúnd reštartujte zariadenie Wallbox. Ak sa chyba zobrazuje ešte po opakovanom reštartovaní, kontaktujte podporu.
0x100121	Osudný	Autotest zásuvky pre zástrčku vozidla zlyhal	Stlačením tlačidla na prednom paneli na najmenej 8 sekúnd reštartujte zariadenie Wallbox. Ak sa chyba zobrazuje ešte po opakovanom reštartovaní, kontaktujte podporu.
0x200200	Kritický	Neprijateľné napätie na riadiacom vedení do vozidla	Skontrolujte správnu funkciu palubnej nabíjačky svojho elektrického vozidla. Ak ste do zásuvky pripojili vlastný nabíjací kábel, skontrolujte ho a prípadne použite iný nabíjací kábel.
0x200201	Kritický	Vozidlo vyžaduje vetranie.	Elektrické vozidlo vyžaduje vetranie. Keďže to nepodporuje zariadenie Wallbox, nie je možné použiť zariadenie Wallbox na nabíjanie tohto vozidla.

Kód chyby	Kategória	Typ chyby	Nápravné opatrenia
0x300000	Nekritický	Autotest modulu WLAN zlyhal	Stlačením tlačidla na prednom paneli na najmenej 8 sekúnd reštartujte zariadenie Wallbox. Ak sa chyba zobrazí aj po opakovanom reštartovaní, alternatívne použite pripojenie Ethernet alebo LTE.
0x300001	Nekritický	Chyba pripojenia WLAN	Skontrolujte, či je intenzita signálu siete WLAN dostatočná na pripojenie a či sa správne zadali prístupové údaje (SSID, heslo). Prípadne reštartujte prístupový bod WLAN v sieti a potvrďte všetky bezpečnostné výzvy.
0x300003	Nekritický	Autotest modulu PLC zlyhal	Stlačením tlačidla na prednom paneli na najmenej 8 sekúnd reštartujte zariadenie Wallbox. Ak sa chyba zobrazí aj po opakovanom reštartovaní, nemôže zariadenie Wallbox vykonať proces nabíjania pomocou funkcie Plug & Charge. Namiesto toho je možné len nabíjanie bez rozšírenej komunikácie.
0x300005	Nekritický	Chyba komunikácie pripojenia PLC k vozidlu	Skontrolujte správnu funkciu palubnej nabíjačky svojho elektrického vozidla. Ak ste do zásuvky pripojili vlastný nabíjací kábel, skontrolujte ho a prípadne použite iný nabíjací kábel. Ak chyba pretrváva, je možné iba nabíjanie bez rozšírenej komunikácie.

Kód chyby	Kategória	Typ chyby	Nápravné opatrenia
0x300006	Osudný	Neprípustná kombinácia verzie hardvéru a softvéru.	Nainštalujte kompatibilný softvérový balík na zariadenie Wallbox na aktualizáciu softvéru, pozrite si časť *Manuálna aktualizácia softvéru*. Ak sa chyba zobrazuje aj po úspešnej aktualizácii softvéru, kontaktujte podporu a nechajte inštaláciu skontrolovať kvalifikovaným elektrikárom.
0x30000F	Osudný	Neprípustná kombinácia verzie hardvéru a softvéru.	Kompatibilný softvérový balík na zariadenie Wallbox na aktualizáciu softvéru, pozrite si časť *Manuálna aktualizácia softvéru*. Ak sa chyba zobrazuje aj po úspešnej aktualizácii softvéru, kontaktujte podporu.
0x300100	Nekritický	Autotest modulu Ethernet zlyhal	Stlačením tlačidla na prednom paneli na najmenej 8 sekúnd reštartujte zariadenie Wallbox. Ak sa chyba zobrazí aj po opakovanom reštartovaní, alternatívne použite pripojenie Ethernet alebo LTE.
0x300101	Nekritický	Chyba pripojenia Ethernet	Skontrolujte kábel, spínač, konfiguráciu siete a nastavenia zabezpečenia na pripojenom počítači. Zariadenie Wallbox nie je vhodné na priame pripojenie k inému počítaču (pripojenie ad hoc). Alternatívne je možné pripojenie prostredníctvom siete WLAN alebo LTE.

Kód chyby	Kategória	Typ chyby	Nápravné opatrenia
0x300200	Nekritický	Autotest modulu LTE zlyhal	Stlačením tlačidla na prednom paneli na najmenej 8 sekúnd reštartujte zariadenie Wallbox. Ak sa chyba zobrazí aj po opakovanom reštartovaní, alternatívne použite pripojenie WLAN alebo Ethernet.
0x300201	Nekritický	Chyba pripojenia alebo autorizácie LTE	Pomocou smartfónu môžete napríklad skontrolovať, či je v oblasti zariadenia Wallbox príjem LTE s dostatočnou intenzitou signálu vášho poskytovateľa. Skontrolujte správne zadanie prístupových údajov. Alternatívne použite pripojenie WLAN alebo Ethernet.
0x300202	Nekritický	Intenzita signálu LTE je príliš nízka	Počkajte, kým bude dostupný signál s dostatočnou intenzitou, prípadne prepnite na Ethernet alebo WLAN. Pri výbere umiestnenia zariadenia Wallbox dodržiavajte pokyny v návode na montáž a inštaláciu. Pri komplikovaných podmienkach príjmu v prípade potreby použite opakovač LTE.
0x300300	Nekritický	Modul RFID je chybný	Stlačením tlačidla na prednom paneli na najmenej 8 sekúnd reštartujte zariadenie Wallbox. Ak sa chyba zobrazí aj po opakovanom reštartovaní, uvoľnenie záťaže sa môže vykonať len jednou z ďalších možností autorizácie alebo vypnutím autorizácie.

Kód chyby	Kategória	Typ chyby	Nápravné opatrenia
0x300301	Nekritický	Čip RFID je neplatný alebo nečitateľný	Zaregistrujte čip RFID pre Wallbox predtým, ako sa bude môcť použiť na uvoľnenie nabíjania, pozrite si časť *Pridanie čipu RFID do zoznamu uvoľnenia*. Skontrolujte, či používate funkčný čip RFID podľa podporovaných noriem podľa tohto návodu. Pred opätovným odobratím čipu RFID zo senzora podržte čip RFID dostatočne blízko označeného snímača a počkajte na akustickú a vizuálnu spätnú väzbu zariadenia Wallbox.
0x300400	Osudný	Porucha na elektromere	Skontrolujte, či neuplynula lehota kalibrácie elektromera a kontaktujte svojho CPO, aby vykonal nápravu. Ak lehota kalibrácie ešte neuplynula, stlačením tlačidla na prednom paneli na najmenej 8 sekúnd reštartujte zariadenie Wallbox. Ak sa chyba zobrazuje aj po úspešnej aktualizácii softvéru, kontaktujte podporu.
0x300401	Osudný	Pripojenie k elektromeru je prerušené	Stlačením tlačidla na prednom paneli na najmenej 8 sekúnd reštartujte zariadenie Wallbox. Ak sa chyba zobrazuje aj po opakovaných reštartovaniach, inštaláciu elektromera musí skontrolovať kvalifikovaný elektrikár alebo kontaktujte podporu.

Kód chyby	Kategória	Typ chyby	Nápravné opatrenia
0x40100C	Nekritický	Zlyhal pokus o nadviazanie komunikácie s vozidlom prostredníctvom HLC	Zariadenie Wallbox nedokázalo nadviazať komunikáciu s vozidlom prostredníctvom ISO15118 (HLC). Skontrolujte, či vozidlo podporuje a či má túto rozzšírenú komunikáciu aktivovanú. Skontrolujte nabíjací kábel. Ako alternatíva je možné nabíjanie bez rozšírenej komunikácie. Deaktivujte pripojenie PLC, pozrite si časť *Konfigurácia pripojenia PLC k vozidlu*.
0x40100E	Nekritický	Chyba vozidla (chyba porovnávania)	Zariadenie Wallbox rozpoznalo vozidlo podporujúce ISO15118 a nadviazalo spojenie, ale nedokázalo spustiť protokol. Skontrolujte konfiguráciu vozidla – táto chyba sa vyskytuje predovšetkým vtedy, ak je vozidlo nastavené na nabíjanie jednosmerným prúdom (DC). Ako alternatíva je možné nabíjanie bez rozšírenej komunikácie. Deaktivujte pripojenie PLC, pozrite si časť *Konfigurácia pripojenia PLC k vozidlu*.

Kód chyby	Kategória	Typ chyby	Nápravné opatrenia
0x40100F	Nekritický	Chyba vozidla (chyba sekvencie)	Zariadenie Wallbox rozpoznalo vozidlo podporujúce ISO15118 a nadviazalo spojenie, ale nedokázalo spustiť protokol. Skontrolujte konfiguráciu vozidla – táto chyba sa vyskytuje predovšetkým vtedy, ak je vozidlo nastavené na nabíjanie jednosmerným prúdom (DC). Ako alternatíva je možné nabíjanie bez rozšírenej komunikácie. Deaktivujte pripojenie PLC, pozrite si časť *Konfigurácia pripojenia PLC k vozidlu*.
0x401011	Nekritický	Chyba vozidla (neplatné ID relácie)	Zariadenie Wallbox rozpoznalo vozidlo podporujúce ISO15118 a nadviazalo spojenie, ale zistilo nekompatibilitu s použitým protokolom. Skontrolujte konfiguráciu vozidla. Ako alternatíva je možné nabíjanie bez rozšírenej komunikácie. Deaktivujte pripojenie PLC, pozrite si časť *Konfigurácia pripojenia PLC k vozidlu*.
0x401012	Nekritický	Chyba vozidla (neplatné ID služby)	Zariadenie Wallbox rozpoznalo vozidlo podporujúce ISO15118 a nadviazalo spojenie, ale zistilo nekompatibilitu s použitým protokolom. Skontrolujte konfiguráciu vozidla. Ako alternatíva je možné nabíjanie bez rozšírenej komunikácie. Deaktivujte pripojenie PLC, pozrite si časť *Konfigurácia pripojenia PLC k vozidlu*.

Kód chyby	Kategória	Typ chyby	Nápravné opatrenia
0x401013	Nekritický	Chyba vozidla (neplatný spôsob platby)	Zariadenie Wallbox rozpoznalo vozidlo podporujúce ISO15118 a nadviazalo spojenie, ale nedokázalo rozpoznať vhodný spôsob platby. Ak chcete používať vozidlo na PnC (Plug & Charge), skontrolujte, či je vo vozidle nainštalovaný vhodný certifikát. Ako alternatíva je možné nabíjanie bez rozšírenej komunikácie. Deaktivujte pripojenie PLC, pozrite si časť *Konfigurácia pripojenia PLC k vozidlu*.
0x401014	Nekritický	Chyba vozidla (výber služby)	Zariadenie Wallbox rozpoznalo vozidlo podporujúce ISO15118 a nadviazalo spojenie, ale zistilo nekompatibilitu s použitým protokolom. Skontrolujte konfiguráciu vozidla. Ako alternatíva je možné nabíjanie bez rozšírenej komunikácie. Deaktivujte pripojenie PLC, pozrite si časť *Konfigurácia pripojenia PLC k vozidlu*.
0x401015	Nekritický	Funkcia Plug & Charge (PnC): platnosť certifikátu vypršala	Zariadenie Wallbox rozpoznalo vozidlo podporujúce PnC a nadviazalo spojenie, ale rozpoznalo neplatný certifikát. Nainštalujte platný certifikát buď na mieste, alebo po kontaktovaní s CPO. Ako alternatíva je možné nabíjanie bez rozšírenej komunikácie (deaktivujte pripojenie PLC, pozrite si časť *Konfigurácia pripojenia PLC k vozidlu*) alebo je možné automatické nabíjanie.

Kód chyby	Kategória	Typ chyby	Nápravné opatrenia
0x401016	Nekritický	Funkcia Plug & Charge (PnC): certifikát stiahnutý z obehu	Zariadenie Wallbox rozpoznáva vozidlo podporujúce PnC a nadviazalo spojenie, ale už nerozpoznalo platný certifikát. Nainštalujte platný certifikát buď na mieste, alebo po kontaktovaní s CPO. Ako alternatíva je možné nabíjanie bez rozšírenej komunikácie alebo automatické nabíjanie.
0x401017	Nekritický	Funkcia Plug & Charge (PnC): certifikát nie je k dispozícii	Zariadenie Wallbox rozpoznalo vozidlo podporujúce PnC a nadviazalo spojenie, ale rozpoznalo žiadny certifikát. Nainštalujte certifikát buď na mieste, alebo po kontaktovaní s CPO. Ako alternatíva je možné nabíjanie bez rozšírenej komunikácie alebo automatické nabíjanie.
0x401018	Nekritický	Funkcia Plug & Charge (PnC): chyba pri spracovaní certifikátu	Zariadenie Wallbox rozpoznalo vozidlo podporujúce PnC a nadviazalo spojenie, ale nedokázalo spracovať certifikát. Nainštalujte nový certifikát buď na mieste, alebo po kontaktovaní s CPO. Ako alternatíva je možné nabíjanie bez rozšírenej komunikácie alebo automatické nabíjanie.
0x401019	Nekritický	Funkcia Plug & Charge (PnC): certifikát je neplatný	Zariadenie Wallbox rozpoznalo vozidlo podporujúce PnC a nadviazalo spojenie, ale rozpoznalo neplatný certifikát. Nainštalujte platný certifikát buď na mieste, alebo po kontaktovaní s CPO. Ako alternatíva je možné nabíjanie bez rozšírenej komunikácie alebo automatické nabíjanie.

Kód chyby	Kategória	Typ chyby	Nápravné opatrenia
0x40101A	Nekritický	Funkcia Plug & Charge (PnC): chyba pri spracovaní certifikátu (neplatná výzva)	Zariadenie Wallbox rozpoznalo vozidlo podporujúce PnC a nadviazalo spojenie, ale nedokázalo spracovať certifikát. Nainštalujte nový certifikát buď na mieste, alebo po kontaktovaní s CPO. Ako alternatíva je možné nabíjanie bez rozšírenej komunikácie alebo automatické nabíjanie.
0x40101B	Nekritický	Chyba vozidla (nesprávny režim prenosu energie)	Zariadenie Wallbox rozpoznalo vozidlo podporujúce ISO15118 a nadviazalo spojenie, ale zistilo nekompatibilitu s použitým protokolom. Skontrolujte konfiguráciu vozidla. Ako alternatíva je možné nabíjanie bez rozšírenej komunikácie.
0x40101C	Nekritický	Chyba vozidla (nesprávne parametre nabíjania)	Zariadenie Wallbox rozpoznalo vozidlo podporujúce ISO15118 a nadviazalo spojenie, ale zistilo nekompatibilitu s použitým protokolom. Skontrolujte konfiguráciu vozidla. Ako alternatíva je možné nabíjanie bez rozšírenej komunikácie.
0x40101D	Nekritický	Chyba vozidla (neplatný profil nabíjania)	Zariadenie Wallbox rozpoznalo vozidlo podporujúce ISO15118 a nadviazalo spojenie, ale zistilo nekompatibilitu s použitým protokolom. Skontrolujte konfiguráciu vozidla. Ako alternatíva je možné nabíjanie bez rozšírenej komunikácie.

Kód chyby	Kategória	Typ chyby	Nápravné opatrenia
0x40101E	Nekritický	Chyba vozidla (neplatný výber tarify)	Zariadenie Wallbox rozpoznalo vozidlo podporujúce ISO15118 a nadviazalo spojenie, ale zistilo nekompatibilitu s použitým protokolom. Skontrolujte konfiguráciu vozidla. Ako alternatíva je možné nabíjanie bez rozšírenej komunikácie.
0x401020	Nekritický	Chyba vozidla (nie je zvolená žiadna služba nabíjania)	Zariadenie Wallbox rozpoznalo vozidlo podporujúce ISO15118 a nadviazalo spojenie, ale zistilo nekompatibilitu s použitým protokolom. Skontrolujte konfiguráciu vozidla. Ako alternatíva je možné nabíjanie bez rozšírenej komunikácie.
0x401025	Nekritický	Chyba pri vytváraní spojenia s vozidlom prostredníctvom TCP	Zariadenie Wallbox rozpoznalo vozidlo kompatibilné s ISO15118, ale nedokázalo nadviazať spojenie. Skontrolujte konfiguráciu vozidla alebo opakujte PnC krátkym prerušením a obnovením spojenia s vozidlom. Ako alternatíva je možné nabíjanie bez rozšírenej komunikácie.
0x401026	Nekritický	Chyba vozidla (pripojenie k vozidlu prostredníctvom HLC bolo prerušené)	V existujúcom spojení s vozidlom prostredníctvom HLC došlo k časovému limitu a zariadenie Wallbox sa preplo na nabíjanie bez rozšírenej komunikácie. Nakrátko prerušte spojenie s vozidlom a znova ho obnovte. Ako alternatíva je možné nabíjanie bez rozšírenej komunikácie.

Kód chyby	Kategória	Typ chyby	Nápravné opatrenia
0x401027	Nekritický	Pripojenie k systému správy energie (EMS) je prerušené.	Skontrolujte, či je systém EMS zapnutý a pripojený k vašej sieti. Vyžaduje sa buď ethernetové pripojenie, alebo pripojenie WLAN, pripojenie cez LTE nie je možné. Prípadne skontrolujte aj nastavenie zabezpečenia vo vašej sieti.
0x401028	Nekritický	Systém správy energie: Služba Blackout Protection nie je dostupná.	Skontrolujte konfiguráciu vášho systému správy energie.
0x401029	Nekritický	Systém správy energie: Služba pre nabíjanie vlastnou energiou nie je dostupná.	Skontrolujte konfiguráciu vášho systému správy energie a vášho fotovoltaického systému.
0x40102A	Nekritický	Systém správy energie: Služba optimalizácie nákladov na nabíjanie nie je dostupná.	Skontrolujte konfiguráciu vášho systému správy energie vo vzťahu k nastaveniam tarif.
0x401100	Osudný	Chyba v priebehu spínania fáz.	Počas spínania fáz z 3-fázovej na 1-fázovú prevádzku alebo naopak sa vyskytla neočakávaná chyba. Stlačením tlačidla na prednom paneli na najmenej 8 sekúnd reštartujte zariadenie Wallbox. Spínanie fázy sa potom musí znova spustiť.

Kód chyby	Kategória	Typ chyby	Nápravné opatrenia
0x401101	Osudný	Chyba v konfigurácii spínania fáz.	Zariadenie Wallbox podporuje spínanie fáz pre 3-fázovú a 1-fázovú prevádzku, ale nie je správne nakonfigurované. Skontrolujte, či nastavenie spínača DIP signalizuje trojfázovú prevádzku alebo či bola 3-fázová prevádzka nastavená prostredníctvom webovej aplikácie. Ak sa chyba vyskytuje aj po reštartovaní, kontaktujte podporu.
0x402000	Kritický	Konfigurácia OCPP je chybná	Skontrolujte a opravte konfiguráciu OCPP a ak problém pretrváva, kontaktujte CPO.
0x402001	Kritický	Certifikát na prihlásenie prostredníctvom OCPP chýba alebo je neplatný.	Kontaktujte CPO pre backend OCPP.
0x402002	Nekritický	Pripojenie k serveru OCPP je prerušené	Skontrolujte pripojenie k serveru. Pokračuje prípadne aktívny proces nabíjania.
0x402003	Kritický	Zariadenie Wallbox nie sú povolené pre OCPP	Kontaktujte CPO.
0x402004	Nekritický	Autorizácia nabíjania prostredníctvom OCPP zlyhala	Skontrolujte, či ste použili správny spôsob autorizácie (čip RFID) a/alebo či je použité vozidlo schválené pre zariadenie Wallbox.
0x402005	Nekritický	Nepodporovaná požiadavka zo servera OCPP	V prípade potreby informujte CPO. Pokračuje aktívny proces nabíjania.
0x402006	Nekritický	Neznáme údaje zo servera OCPP	V prípade potreby informujte CPO. Pokračuje aktívny proces nabíjania.

Kód chyby	Kategória	Typ chyby	Nápravné opatrenia
0x500000	Nekritický	Svetelný senzor zlyhal	Stlačením tlačidla na prednom paneli na najmenej 8 sekúnd reštartujte zariadenie Wallbox. Ak sa chyba zobrazí aj po reštartovaní, napriek tomu je možné prístroj naďalej prevádzkovať. Intenzita jasu LED diód nemusí byť prispôsobená jasu prostredia. V prípade potreby nastavte požadovaný jas manuálne, pozrite si časť *Nastavenie jasu LED diód*.
0x500001	Osudný	Ovládanie LED diód je chybné	Stlačením tlačidla na prednom paneli na najmenej 8 sekúnd reštartujte zariadenie Wallbox. Ak sa chyba zobrazuje aj po opakovanom reštartovaní, kontaktujte na podporu (už nie je spoľahlivé zobrazenie prostredníctvom LED diód).
0x500002	Nekritický	Porucha tlačidla	Opätovne spustite zariadenie Wallbox krátkym prerušením sieťového napájania. Ak sa chyba zobrazuje aj po opakovanom reštartovaní, skontrolujte inštaláciu alebo kontaktujte podporu (opätovný štart alebo aktivácia z úsporného režimu potom už nebude fungovať).
0xC00201	Kritický	Chyba vnútornej komunikácie medzi riadiacou jednotkou napájania a doskou komunikácie	Stlačením tlačidla na prednom paneli na najmenej 8 sekúnd reštartujte zariadenie Wallbox. Ak sa chyba zobrazuje ešte po opakovanom reštartovaní, kontaktujte podporu.

Kód chyby	Kategória	Typ chyby	Nápravné opatrenia
0xC00304	Osudný	Nekompatibilná verzia softvéru riadiacej jednotky napájania a riadiacej jednotky komunikácie	Prípadne zopakujte poslednú vykonanú aktualizáciu softvéru, pozrite si časť *Manuálna aktualizácia softvéru*. Ak sa chyba zobrazuje aj po úspešnej aktualizácii softvéru, kontaktujte podporu.
0xD1210A	Kritický	Interná chyba komunikácie na riadiacej jednotke komunikácie	Stlačením tlačidla na prednom paneli na najmenej 8 sekúnd reštartujte zariadenie Wallbox. Ak sa chyba zobrazuje ešte po opakovanom reštartovaní, kontaktujte podporu.
0xD20001	Kritický	Chyba vnútornej komunikácie medzi riadiacou jednotkou napájania a doskou komunikácie	Stlačením tlačidla na prednom paneli na najmenej 8 sekúnd reštartujte zariadenie Wallbox. Ak sa chyba zobrazuje ešte po opakovanom reštartovaní, kontaktujte podporu.
0xD20002	Kritický	Chyba vnútornej komunikácie medzi riadiacou jednotkou napájania a doskou komunikácie pri štarte	Stlačením tlačidla na prednom paneli na najmenej 8 sekúnd reštartujte zariadenie Wallbox. Ak sa chyba zobrazuje ešte po opakovanom reštartovaní, kontaktujte podporu.
0xE10202	Kritický	Prepätie na fáze L1	Nechajte kvalifikovaného elektrikára skontrolovať inštaláciu. Hlavne je potrebné skontrolovať a prípadne opraviť sieťovú prípojku (meranie vysokonapäťového odporu, vizuálna kontrola kvôli zalomeniu, pomliaždeniu atď.) Ak je inštalácia bezchybná, kontaktujte podporu.

Kód chyby	Kategória	Typ chyby	Nápravné opatrenia
0xE10203	Kritický	Podpätie na fáze L1	Nechajte kvalifikovaného elektrikára skontrolovať inštaláciu. Hlavne je potrebné skontrolovať a prípadne opraviť sieťovú prípojku (meranie vysokonapäťového odporu, vizuálna kontrola kvôli zalomeniu, pomliaždeniu atď.) Ak je inštalácia bezchybná, kontaktujte podporu.
0xE10212	Kritický	Prepätie na fáze L2	Nechajte kvalifikovaného elektrikára skontrolovať inštaláciu. Hlavne je potrebné skontrolovať a prípadne opraviť sieťovú prípojku (meranie vysokonapäťového odporu, vizuálna kontrola kvôli zalomeniu, pomliaždeniu atď.) Ak je inštalácia bezchybná, kontaktujte podporu.
0xE10213	Nekritický	Podpätie na fáze L2	Nechajte kvalifikovaného elektrikára skontrolovať inštaláciu. Hlavne je potrebné skontrolovať a prípadne opraviť sieťovú prípojku (meranie vysokonapäťového odporu, vizuálna kontrola kvôli zalomeniu, pomliaždeniu atď.) Ak je inštalácia bezchybná, kontaktujte podporu.

Kód chyby	Kategória	Typ chyby	Nápravné opatrenia
0xE10222	Kritický	Prepätie na fáze L3	Nechajte kvalifikovaného elektrikára skontrolovať inštaláciu. Hlavne je potrebné skontrolovať a prípadne opraviť sieťovú prípojku (meranie vysokonapäťového odporu, vizuálna kontrola kvôli zalomeniu, pomliaždeniu atď.) Ak je inštalácia bezchybná, kontaktujte podporu.
0xE10223	Nekritický	Podpätie na fáze L3	Nechajte kvalifikovaného elektrikára skontrolovať inštaláciu. Hlavne je potrebné skontrolovať a prípadne opraviť sieťovú prípojku (meranie vysokonapäťového odporu, vizuálna kontrola kvôli zalomeniu, pomliaždeniu atď.) Ak je inštalácia bezchybná, kontaktujte podporu.
0xE10231	Kritický	Vstupný prúd na fáze L1 je príliš vysoký	Nechajte kvalifikovaného elektrikára skontrolovať inštaláciu. Hlavne je potrebné skontrolovať a prípadne opraviť sieťovú prípojku (meranie vysokonapäťového odporu, vizuálna kontrola kvôli zalomeniu, pomliaždeniu atď.) Ak je inštalácia bezchybná, kontaktujte podporu.

Kód chyby	Kategória	Typ chyby	Nápravné opatrenia
0xE10241	Kritický	Vstupný prúd na fáze L2 je príliš vysoký	Nechajte kvalifikovaného elektrikára skontrolovať inštaláciu. Hlavne je potrebné skontrolovať a prípadne opraviť sieťovú prípojku (meranie vysokonapäťového odporu, vizuálna kontrola kvôli zalomeniu, pomliaždeniu atď.) Ak je inštalácia bezchybná, kontaktujte podporu.
0xE10251	Kritický	Vstupný prúd na fáze L3 je príliš vysoký	Nechajte kvalifikovaného elektrikára skontrolovať inštaláciu. Hlavne je potrebné skontrolovať a prípadne opraviť sieťovú prípojku (meranie vysokonapäťového odporu, vizuálna kontrola kvôli zalomeniu, pomliaždeniu atď.) Ak je inštalácia bezchybná, kontaktujte podporu.
0xE102A0	Osudný	Chyba v periférnych zariadeniach riadiacej jednotky napájania	Stlačením tlačidla na prednom paneli na najmenej 8 sekúnd reštartujte zariadenie Wallbox. Ak sa chyba zobrazuje ešte po opakovanom reštartovaní, kontaktujte podporu.

Kód chyby	Kategória	Typ chyby	Nápravné opatrenia
0xE10300	Kritický	Sieťová frekvencia mimo povoleného rozsahu	Ak sa na domácej prípojke objaví porucha elektrickej siete, zariadenie Wallbox sa nemôže prevádzkovať dovtedy, kým sa porucha neodstráni. Nechajte kvalifikovaného elektrikára skontrolovať inštaláciu. Hlavne je potrebné skontrolovať a prípadne opraviť sieťovú prípojku (meranie vysokonapäťového odporu, vizuálna kontrola kvôli zalomeniu, pomliaždeniu atď.) Ak je inštalácia bezchybná, kontaktujte podporu.
0xFF000D	Osudný	Nesprávna kódovacia hodnota prúdovej zaťažiteľnosti nabíjacieho nabíjacieho kábla	Nabíjací kábel je chybný alebo sa s ním nie je možné prevádzkovať zariadenie Wallbox. Ak používate vlastný nabíjací kábel, použite iný nabíjací kábel. Ak je nabíjací kábel pevne pripojený k zariadeniu Wallbox, stlačením tlačidla na prednom paneli na najmenej 8 sekúnd reštartujte zariadenie Wallbox. Ak sa chyba zobrazuje aj po opakovanom reštartovaní, kontaktujte podporu.
0xFF000E	Osudný	Chyba v konfigurácii infraštruktúry (spínač DIP/otočný spínač).	Inštalačné nastavenia spínača DIP a/alebo otočných spínača nie sú správne alebo neboli správne rozpoznané. Nechajte kvalifikovaného elektrikára skontrolovať inštaláciu. Ak sa chyba zobrazuje aj po reštartovaní a správnom nastavení, kontaktujte podporu.

Kód chyby	Kategória	Typ chyby	Nápravné opatrenia
0xFF0101	Kritický	Nabíjanie nie je možné z dôvodu nedostatočnej teploty (snímač na riadiacej jednotke napájania)	Počkajte, kým sa znova zahreje zariadenie Wallbox na dostatočnú prevádzkovú teplotu. Pri inštalácii v interiéri skontrolujte nastavenie klimatizácie/vykurovania.
0xFF0102	Nekritický	Redukcia nabíjacieho prúdu kvôli vysokej teplote (snímač na riadiacej jednotke napájania)	Započítajte dlhší čas nabíjania. Pri inštalácii v interiéri skontrolujte nastavenie klimatizácie/chladenia miestnosti.
0xFF0103	Osudný	Teplotný senzor na riadiacej jednotke napájanie je mimo platného rozsahu	Stlačením tlačidla na prednom paneli na najmenej 8 sekúnd reštartujte zariadenie Wallbox. Ak sa chyba zobrazuje ešte po opakovanom reštartovaní, kontaktujte podporu (nabíjanie nie je možné).
0xFF0104	Kritický	Nabíjanie nie je možné z dôvodu kritickej teploty (senzor na riadiacej jednotke napájania)	Počkajte, kým sa znova schladí zariadenie Wallbox na povolenú prevádzkovú teplotu. Pri inštalácii v interiéri skontrolujte nastavenie klimatizácie/chladenia miestnosti.
0xFF0201	Kritický	Nabíjanie nie je možné z dôvodu nedostatočnej teploty (senzor na relé)	Počkajte, kým sa znova zahreje zariadenie Wallbox na dostatočnú prevádzkovú teplotu. Pri inštalácii v interiéri skontrolujte nastavenie klimatizácie/vykurovania.
0xFF0202	Nekritický	Redukcia nabíjacieho prúdu kvôli vysokej teplote (senzor na relé)	Započítajte dlhší čas nabíjania. Pri inštalácii v interiéri skontrolujte nastavenie klimatizácie/chladenia miestnosti.

Kód chyby	Kategória	Typ chyby	Nápravné opatrenia
0xFF0203	Osudný	Teplotný senzor na relé je mimo platného rozsahu	Stlačením tlačidla na prednom paneli na najmenej 8 sekúnd reštartujte zariadenie Wallbox. Ak sa chyba zobrazuje ešte po opakovanom reštartovaní, kontaktujte podporu (nabíjanie nie je možné).
0xFF0204	Kritický	Nabíjanie nie je možné z dôvodu kritickej teploty (senzor na relé)	Počkajte, kým sa znova schladí zariadenie Wallbox na povolenú prevádzkovú teplotu. Pri inštalácii v interiéri skontrolujte nastavenie klimatizácie/chladenia miestnosti.
0xFF0301	Kritický	Nabíjanie nie je možné z dôvodu nedostatočnej teploty (snímač na vstupnej trase alebo na výstupe záťažového relé 1)	Počkajte, kým sa znova zahreje zariadenie Wallbox na dostatočnú prevádzkovú teplotu. Pri inštalácii v interiéri skontrolujte nastavenie klimatizácie/vykurovania.
0xFF0302	Nekritický	Redukcia nabíjacieho prúdu kvôli vysokej teplote (snímač na vstupnej trase alebo na výstupe záťažového relé 1)	Započítajte dlhší čas nabíjania. Pri inštalácii v interiéri skontrolujte nastavenie klimatizácie/chladenia miestnosti.
0xFF0303	Osudný	Snímač teploty na vstupnej trase alebo na výstupe záťažového relé 1 mimo platného rozsahu	Stlačením tlačidla na prednom paneli na najmenej 8 sekúnd reštartujte zariadenie Wallbox. Ak sa chyba zobrazuje ešte po opakovanom reštartovaní, kontaktujte podporu (nabíjanie nie je možné).

Kód chyby	Kategória	Typ chyby	Nápravné opatrenia
0xFF0304	Kritický	Nabíjanie nie je možné z dôvodu kritickej teploty (senzor vo vstupnej trase alebo na výstupe záťažového relé 1)	Počkajte, kým sa znova schladí zariadenie Wallbox na povolenú prevádzkovú teplotu. Pri inštalácii v interiéri skontrolujte nastavenie klimatizácie/chladenia miestnosti.
0xFF0401	Kritický	Nabíjanie nie je možné z dôvodu nedostatočnej teploty (senzor vo výstupnej trase alebo na výstupe záťažového relé 2)	Počkajte, kým sa znova zahreje zariadenie Wallbox na dostatočnú prevádzkovú teplotu. Pri inštalácii v interiéri skontrolujte nastavenie klimatizácie/vykurovania.
0xFF0402	Nekritický	Redukcia nabíjacieho prúdu v dôsledku vysokej teploty (snímač na výstupnej trase alebo na výstupe záťažového relé 2)	Započítajte dlhší čas nabíjania. Pri inštalácii v interiéri skontrolujte nastavenie klimatizácie/chladenia miestnosti.
0xFF0403	Osudný	Snímač teploty na výstupnej trase alebo na výstupe záťažového relé 2 mimo platného rozsahu	Stlačením tlačidla na prednom paneli na najmenej 8 sekúnd reštartujte zariadenie Wallbox. Ak sa chyba zobrazuje ešte po opakovanom reštartovaní, kontaktujte podporu (nabíjanie nie je možné).
0xFF0404	Kritický	Nabíjanie nie je možné z dôvodu kritickej teploty (senzor vo výstupnej trase alebo na výstupe záťažového relé 2)	Počkajte, kým sa znova schladí zariadenie Wallbox na povolenú prevádzkovú teplotu. Pri inštalácii v interiéri skontrolujte nastavenie klimatizácie/chladenia miestnosti.

Kód chyby	Kategória	Typ chyby	Nápravné opatrenia
0xFF0501	Kritický	Nabíjanie nie je možné z dôvodu nedostatočnej teploty (senzor na zásuvke)	Počkajte, kým sa znova zahreje zariadenie Wallbox na dostatočnú prevádzkovú teplotu. Pri inštalácii v interiéri skontrolujte nastavenie klimatizácie/vykurovania.
0xFF0502	Nekritický	Redukcia nabíjacieho prúdu kvôli vysokej teplote (senzor na zásuvke)	Započítajte dlhší čas nabíjania. Pri inštalácii v interiéri skontrolujte nastavenie klimatizácie/chladenia miestnosti.
0xFF0503	Osudný	Teplotný senzor na zásuvke je mimo platného rozsahu	Stlačením tlačidla na prednom paneli na najmenej 8 sekúnd reštartujte zariadenie Wallbox. Ak sa chyba zobrazuje ešte po opakovanom reštartovaní, kontaktujte podporu (nabíjanie nie je možné).
0xFF0504	Kritický	Nabíjanie nie je možné z dôvodu kritickej teploty (senzor na zásuvke)	Počkajte, kým sa znova schladí zariadenie Wallbox na povolenú prevádzkovú teplotu. Pri inštalácii v interiéri skontrolujte nastavenie klimatizácie/chladenia miestnosti.
0xFF0902	Nekritický	Redukcia nabíjacieho prúdu kvôli vysokej teplote (senzor na riadiacej jednotke komunikácie)	Započítajte dlhší čas nabíjania. Pri inštalácii v interiéri skontrolujte nastavenie klimatizácie/chladenia miestnosti.
0xFF0903	Nekritický	Teplotný senzor na riadiacej jednotke komunikácie je mimo platného rozsahu	Stlačením tlačidla na prednom paneli na najmenej 8 sekúnd reštartujte zariadenie Wallbox. Ak sa chyba zobrazuje ešte po opakovanom reštartovaní, kontaktujte podporu.

9.3 Uvedenie núdzových opatrení

⚠NEBEZPEČENSTVO

Nebezpečenstvo ohrozenia života kvôli úrazu elektrickým prúdom

V prípade kontaktu s časťami pod napätím hrozí bezprostredné nebezpečenstvo ohrozenia života kvôliu úrazu elektrickým prúdom.

- V núdzovej situácii, pri odstraňovaní chýb alebo pri vykonávaní elektrických prác na zariadení Wallbox dodržiavajte tieto **Bezpečnostné pravidlá**:
  - Aktivujte.
  - Zaistite proti opätovnému spusteniu.
  - Skontrolujte, či nie je prítomné napätie.
  - Uzemnite a skratujte.
  - Zakryte susediace časti pod napätím a zaistite nebezpečnú oblasť.

V núdzovom prípade, ak sa zariadenie Wallbox alebo časti zariadenia Wallbox vznietia, poškodia vodou alebo zničia kvôli vandalizmu, postupujte takto:

1. Vykonajte všetkých päť bezpečnostných postupov vymenovaných vo varovných pokynoch, aby ste sa uistili, že nedochádza k pôsobeniu napätia.
2. Kontaktujte podporu, pozrite zadnú stranu tohto návodu.

10 Vyradenie z prevádzky a demontáž

ⓘ Ďalšia informácia

Podrobné informácie o vyradení z prevádzky a demontáži Wallbox, nájdete v návode na montáž a inštaláciu.

POZOR

Citlivé údaje chránené na zariadení Wallbox

Prostredníctvom webovej aplikácie môžete zadávať vlastné voľné texty a obrázky na zariadení Wallbox.

- Pred ďalším predajom alebo odoslaním zariadenia Wallbox na opravu ho vždy resetujte na továrenské nastavenia.

11 Skladovanie

- Pred uskladnením vyčistite zariadenie Wallbox, pozrite si časť *Wallbox čistenie*.
- Zariadenie Wallbox skladujte v pôvodnom alebo inom vhodnom obale na čistom a suchom mieste.
- Dodržiavajte prípustnú teplotu pri skladovaní.

  Podrobné informácie o prípustnej teplote pri skladovaní a ďalších špecifikáciách vo vzťahu k prostrediu nájdete v časti *Technické údaje*.

12 Likvidácia

Zariadenie Wallbox podlieha smernici EÚ 2012/19/EÚ o odpade z elektrických a elektronických zariadení.

Likvidácia Wallboxu

ⓘ Predpoklad

Pred likvidáciou musí kvalifikovaný elektrikár predpisovo odpojiť zariadenie Wallbox od elektrickej siete a vyradiť ho z prevádzky, pozrite si návod na montáž a inštaláciu, „Vyradenie z prevádzky a demontáž".

1. Po ukončení používania zariadenie Wallbox zlikvidujte v súlade s vnútroštátnymi právnymi predpismi pre elektrické a elektronické zariadenia a dodržiavajte miestne predpisy o likvidácii.
2. Staré spotrebiče likvidujte cez svojho špecializovaného predajcu alebo na zbernom mieste pre staré spotrebiče, nie ako domový alebo veľkoobjemový odpad.
3. Obalový materiál zlikvidujte do bežných miestnych zberných nádob na kartón, papier a plasty. Dodržiavajte miestne predpisy o likvidácii.

Raccolta Carta
Verifica le disposizioni del tuo Comune

Raccolta Plastica
Verifica le disposizioni del tuo Comune

Paper Collection
Check the provisions of your municipality

13 Technické údaje

Elektrické údaje

Verzia Wallbox	GHO11E10K/ GHO11E100K/ GHO11E102K	GHO22E10K/ GHO22E100K/ GHO22E102K	GHO11E21K/ GHO11E210K/ GHO11E212K	GHO22E21K/ GHO22E210K/ GHO22E212K	GHO22E22K/ GHO22E221K/ GHO22E223K
Výkon [kW]	11	22	11	22	22
Sieťové napätie [V]	220 – 240/380 – 415				230/400
Sieťová frekvencia [Hz]	50/60				
Menovitý prúd [A]	16	32	16	32	32
Režim výkonu nabíjania 3 [kW]	11	22	11	22	22
Režim nabíjacieho prúdu 3 [A]	3 x 16	3 x 32	3 x 16	3 x 32	3 x 32
Sieťové pripojenie	L1, L2, L3, N, PE				
Kategória prepätia (IEC 60664)	III				
Zariadenie na monitorovanie jednosmerného chybového prúdu (RDC-DD) [mA DC]	IΔN 6				
Spojka vozidla	Typ2				
Menovité impulzné napätie $U_{imp.}$ [kV]	4				
Menovité izolačné napätie [V]	500				

Verzia Wallbox	GHO11E10K/ GHO11E100K/ GHO11E102K	GHO22E10K/ GHO22E100K/ GHO22E102K	GHO11E21K/ GHO11E210K/ GHO11E212K	GHO22E21K/ GHO22E210K/ GHO22E212K	GHO22E22K/ GHO22E221K/ GHO22E223K
Menovitý prúd kombinácie spínačov [A]	16	32	16	32	32
Podmienený menovitý skratový prúd Icc [kA]	3				
Menovitý faktor zaťaženia RDF	1				
Forma siete	TT/TN 3-fázová a 1-fázová; IT 1-fázová				
Trieda ochrany	I				
Klasifikácia EMC	A/B				
Spotreba energie [W]					
• s režimom úspory energie	< 1				
• bez režimu úspory energie	< 7 (vozidlo nie je pripojené)		< 8 (vozidlo nie je pripojené)		

Mechanické údaje

Verzia Wallbox	GHO11E10K/ GHO11E100K/ GHO11E102K	GHO22E10K/ GHO22E100K/ GHO22E102K	GHO11E21K/ GHO11E210K/ GHO11E212K	GHO22E21K/ GHO22E210K/ GHO22E212K	GHO22E22K/ GHO22E221K/ GHO22E223K
Rozmery (V x Š x H) [mm]	384 x 384 x 181	384 x 384 x 181	384 x 384 x 181	384 x 384 x 181	384 x 384 x 202
Hmotnosť (bez kábla) [kg]	3,15		3,57		3,99
Hmotnosť (kábel) [kg]	1,5/2,1	2,6/3,8	1,5/2,1	2,6/3,8	–
Dĺžka nabíjacieho kábla [m]	4,5/7	4,5/7	4,5/7	4,5/7	–

Možnosť pripojenia

Verzia Wallbox	GHO11E10K/ GHO11E100K/ GHO11E102K	GHO22E10K/ GHO22E100K/ GHO22E102K	GHO11E21K/ GHO11E210K/ GHO11E212K	GHO22E21K/ GHO22E210K/ GHO22E212K	GHO22E22K/ GHO22E221K/ GHO22E223K
Prívodné potrubie, menovitý prierez [mm^2]	5 x 2,5/4	5 x 6/10	5 x 2,5/4	5 x 6/10	5 x 6/10
Prívodné potrubie, rozsah upínania [mm^2]	Pevné: 0,5 – 16				
Uťahovací moment [Nm]	1,5 – 1,8				
Ethernet RJ45	Kat. 5/6/7				
Externý riadiaci kábel U [V]	24 ± 20 %				
Externý riadiaci kábel, rozsah upnutia [mm^2]	Pevné: 0,2 – 4				

Podmienky prostredia a skladovania

Verzia Wallbox	GHO11E10K/ GHO11E100K/ GHO11E102K	GHO22E10K/ GHO22E100K/ GHO22E102K	GHO11E21K/ GHO11E210K/ GHO11E212K	GHO22E21K/ GHO22E210K/ GHO22E212K	GHO22E22K/ GHO22E221K/ GHO22E223K
Trieda ochrany	IP55				
Odolnosť proti nárazom	IK10				
Úroveň znečistenia	3				
Inštalácia	Vo voľnom priestore alebo v budove				
Stacionárna/mobilná	Stacionárna				
Použitie (podľa normy DIN EN 61439-7)	AEVCS				
Vonkajšia konštrukcia	Montáž na stenu				
Okolitá teplota [° C]	-30 až +45		-25 až +45		-25 až +45

Verzia Wallbox	GHO11E10K/ GHO11E100K/ GHO11E102K	GHO22E10K/ GHO22E100K/ GHO22E102K	GHO11E21K/ GHO11E210K/ GHO11E212K	GHO22E21K/ GHO22E210K/ GHO22E212K	GHO22E22K/ GHO22E221K/ GHO22E223K
Teplota skladovania [° C]	-30 až +80				
Prevádzková vlhkosť vzduchu (bez kondenzácie) [%]	5 – 95				
Maximálna prevádzková výška [m]	3000		2000		2000

Použité normy

- IEC 61851-1
- IEC/TS 61439-7
- HD 60364-7-722
- IEC 62955[1]

Dodatočné normy len pre verziu podľa nemeckého zákona o kalibrácii

- Zákon o meraní a kalibrovaní (MessEG)
- Vyhláška o meraní a kalibrovaní (MessEV)

Zhoda EU

Týmto spoločnosť eSystems MTG GmbH vyhlasuje, že rádiové zariadenia GHO11E10*, GHO11E100*, GHO11E102*, GHO22E10*, GHO22E100*, GHO22E102*, GHO11E21*, GHO11E210*, GHO11E212*, GHO22E21*, GHO22E210*, GHO22E212*, GHO22E22*, GHO22E221*, GHO22E223* sú v zhode so smernicou 2014/53/EÚ.

*x môže predstavovať akékoľvek písmeno.

Úplné znenie vyhlásenia EÚ o zhode nájdete na *https://public.evse-manuals.com/universal/index.html*

[1]Mechanické spojenie vyžadované normou IEC 62955 sa realizuje elektrickým spojením s primeranou úrovňou bezpečnosti.

Štruktúra typového názvu zariadenia Wallbox

Informácie o tom, či sa s vozidlom smie používať 1/3-fázový spínač, nájdete v dokumentácii výrobcu vozidla alebo ich získate od výrobcu vozidla.

Na základe typového názvu je možné rozpoznať, či je pri tejto verzii zariadenia Wallbox možné 1-/3-fázové spínanie. Túáto informácia sa nachádza v 9. znaku typového názvu. Pre pochopenie si pozrite príklad: GHO 11 E 1 0 **2** K

9. znak typového názvu	Možnosť nabíjania	1-/3-fázové spínanie
0	S nabíjacím káblom	bez
1	So zásuvkou	bez
2	S nabíjacím káblom	s
3	So zásuvkou	s

14 Odborné termíny

A

AC
: Alternating Current (Striedavý prúd)

C

CPO
: Charge Point Operator. Spoločnosť, ktorá prevádzkuje, spravuje a inštaluje sieť nabíjacích staníc

D

DC
: Direct Current (Jednosmerný prúd)

E

EEBUS
: Komunikačné rozhranie na správu spotreby energie v rámci internetu vecí (IoT).

EMSP
: eMobility Service Provider (poskytovateľ služieb elektronickej mobility)

H

HEMS
: Home Energy Management System

HLC
: High Level Communication (komunikácia na vysokej úrovni)

I

ICCID
: Integrated Circuit Card IDentfier. Identifikuje kartu SIM potrebnú pre LTE.

IMEI
: International Mobile Equipment Identity. Identifikuje vysielací a prijímací modul nevyhnutný pre LTE.

IMSI
: International Mobile Subscriber Identity. Identifikuje Wallbox ako účastníka v sieti LTE.

IP
: Internet Protocol (Internetový protokol)

ISO15118
: Nabíjanie s rozšírenou komunikáciou

L

LTE
: Long Term Evolution. Mobilný rádiový štandard 4. generácie

M

MODBUS/RTU
: MODBUS/Remote Terminal Unit. Prebiehajúca komunikácia medzi elektromerom a Wallboxom prostredníctvom RS485

O

OCPP
: Open Charge Point Protocol

OTA
: Over The Air

P

PUK
: Personal Unblocking Key

PV
: Fotovoltaika (technológia na premenu slnečnej energie na elektrickú energiu)

R

RFID
: Radio-Frequency Identification. Bezkontaktná identifikácia osôb a predmetov prostredníctvom rádiových vĺn.

S

SELV
: Safety Extra Low Voltage (Bezpečnostné mimoriadne nízke napätie)

SoC
: State of Charge. Stav nabitia batérie

T

TCP
: Transmission Control Protocol (Protokol riadenia prenosu)

W

WLAN
: Wireless Local Area Network. Bezdrôtová lokálna sieť

15 Kľúčové slová

1

1-/3-fázové spínanie *43*

A

Aktualizácie softvéru
  Informácie *55*
Autorské práva *7*
Autotest *62*

B

Bezpečnostné pokyny *11*
Bezpečnostné symboly *10*
Blokovať zásuvky
  Konfigurovať *53*

C

Chyba
  Odstránenie *63*
Cieľová skupina *6*
Čip RFID
  Nabíjať *40*
  Odstrániť zo zoznamu uvoľnenia *46*
  Pridať do zoznamu uvoľnenia *45*
Čistiť
  Wallbox *61*

D

Demontáž *93*
Dokumentácia
  Koncept *6*
  Uchovanie *7*

E

Elektrické údaje *96*
Elektromer
  Zobraziť stav *53*
Ethernet
  Pripojiť Wallbox *29*

F

Free-Charging
  Aktivovať *44*
  Deaktivovať *44*
Funkcie *14*

H

HEMS
  Konfigurovať *48*
  Pripojiť *48*
Heslo
  Zmeniť *50*

I

Inštalácia *26*

J

Jas LED diód
  Nastaviť *50*
Jednotky teploty
  Nastaviť *52*

K

Kategórie chýb *62*
Klient WLAN
  Pripojiť *32*
Kódy chyby *64*
Konštrukcia *13*
  Webová aplikácia *20*
Kontrola
  Predpis o kalibrácii *60*
  Pri prvom uvedení do prevádzky *60*
Kontroly
  Opakované *59*

L

LED diódy *22*
  Nastaviť jas *50*
Likvidácia *95*
LTE
  Spojiť *33*

M

Maximálny prúd
  Konfigurácia *43*
Mechanické údaje *97*
Montáž *26*
Možnosť pripojenia *98*

N

Nabíjať
  Informácie *43*
  Nastavenia *43*
  Pozastaviť *41*
  S čipom RFID *40*
  Spustiť *38*
  Ukončiť *41*
Nálepka s QR kódom *8*
Nastavenie jazyka *51*
Nastavenie monitorovania uzemnenia *53*
Nastaviť jednotky *52*
Návody
  Koncept *6*
Normy *99*
Núdzové opatrenia *92*

O

OCPP
  Spojiť Wallbox *46*
Odblokovať zásuvky
  Konfigurovať *53*
Odhlásiť
  Webová aplikácia *37*
Opakované kontroly *59*
Overiť
  Wallbox *34*
Ovládacie prvky *21*
Ozdobný panel
  Odstrániť *26*

P

Pečať používateľa *8*
Pečať výrobcu *8*
Plomba
  Odstrániť *27*
  Upevniť *26*
Podmienky prostredia *98*
podmienky skladovania *98*
Použitie
  Určené použitie *11*
  Webová aplikácia *8*
Používateľské roly *28*
Pozastaviť
  Nabíjať *41*
Právne upozornenia *8*
Predný panel *21*
  Prehľad *21*
  Senzor RFID *24*
  Tlačidlo *24*
  Zobrazovacie a ovládacie prvky *22*
Predpis o kalibrácii
  Opakované kontroly *60*
Prehľad
  Informácie *37*
Prehľad produktu *13*
Prihlásiť
  Wallbox *34*
  Webová aplikácia *36*
Pripojenie PLC
  Konfigurácia *42*
Pripojiť
  Klient WLAN *32*
  Prístupový bod WLAN *30*

Prostredníctvom webovej aplikácie *28*
Pripojiť Wallbox
Ethernet *29*
Prístupové údaje *18*
Prístupový bod WLAN
Pripojiť *30*

R

Reset
Továrenské nastavenia *54*
Resetovať
Na továrenské nastavenia *54*
Reštartovať
Wallbox *54*
Režim úspory energie
Aktivovať *49*
Deaktivovať *49*
Riešenie problémov *62*
Roly *28*
Rozsah dodávky *17*

S

Senzor RFID *24*
Skladovanie *94*
Snímky obrazovky *9*
Softvér
Automatická aktualizácia *57*
Manuálna aktualizácia *57*
Vykonať lokálnu aktualizáciu *57*
Spojenie WLAN
Odpojiť *33*
Spojiť
LTE *33*
Prostredníctvom OCPP *46*
Spotreba energie *97*
Spustiť
Nabíjať *38*
Stav chyby *63*
Systémové nastavenia
Zobraziť *51*

T

Technické údaje *96*
Tlačidlo *24*
Továrenské nastavenia
Resetovať *54*
Továrenský reset
Resetovať *54*
Typový štítok *16*

U

Uchovanie
Dokumentácia *7*
Údaje o čipe RFID
Upraviť v zozname uvoľnenia *46*
Ukončiť
Nabíjať *41*
Určené použitie *11*

V

Varovné pokyny
Symboly *10*
Varovný pokyn
Štruktúra *10*
Vyradenie z prevádzky *93*

W

Wallbox
Čistiť *61*
Konštrukcia *13*
Reštovať *54*
Webová aplikácia
Konštrukcia *20*
Odhlásiť *37*
Prihlásiť *36*
Pripojiť *28*

Z

Zabezpečenie *10*
Zámok
Odstrániť *27*

Upevniť *26*
Zamýšľané použitie *6*
Zariadenie EEBUS
Pripojiť *48*
Zásuvka *25*
Zhoda EU *99*
Zhoda s kalibračnými predpismi *8*
Zobrazovacie a ovládacie prvky *22*
Zobrazovacie prostriedky *9*
Zobrazovacie prvky *21*
Zoznam chýb *63*
Vymazať *64*
Zoznam uvoľnenia
Odstrániť čip RFID *46*
Pridať čip RFID *45*
Upraviť údaje o čipe RFID *46*

Support

Hotline: +49 7024 40 59 88 00

E-Mail: support@esystems-mtg.de

Product Security Incident Response Team

psirt@esystems-mtg.de

eSystems MTG GmbH

Bahnhofstr. 100

73240 Wendlingen

Germany

www.esystems.de